GRUNDIG

TV Service Manual

5. Ergänzung / Supplement 5

CUC 1930 Basic 3

ARGANTO 70
MW 70 – 510/8 a DPL
GCL84.. / VNM

ARGANTO 70 Flat
MFW 70 – 530/9 DPL
GCK70.. / VNM

CUC 1931 Basic 3

ARGANTO 82
MW 82 – 510/8 a DPL
GCL83.. / VNM

ARGANTO 82 Flat
MFW 82 – 530/9 DPL
GCK69.. / VNM

Zusätzlich erforderliche Unterlagen für den Komplettservice
Additionally required Service Documents for the Complete Service

Service Manual	Ergänzung Supplement	Service Manual	Service Training
CUC 1832 CUC 1930/31 (Basic 3)	4	Sicherheit Safety	Basic 3
Materialnr./Part No. 72010 024 9000	Materialnr./Part No. 72010 024 9400	Materialnr./Part No. 72010 800 0000	Materialnr./Part No. D 72010 350 3700 GB 72010 350 3750

Grundig Service

Hotline Deutschland...
...Mo.-Fr. 8.00-18.00 Uhr

Technik:

TV	*0180/52318-41*
TV	*0180/52318-49*
SAT	*0180/52318-48*
VCR/LiveCam	*0180/52318-42*
HiFi/Audio	*0180/52318-43*
Car Audio	*0180/52318-44*
Telekommunikation	*0180/52318-45*
Fax:	*0180/52318-51*
Planatron (8.00-22.00 Uhr)	*0180/52318-99*

Ersatzteil-Verkauf: *Mo.-Fr. 8.00-19.00 Uhr*

Telefon:	*0180/52318-40*
Fax:	*0180/52318-50*

Materialnummer/Part Number 72010 024 9500
Änderungen vorbehalten/Subject to alteration • Printed in Germany FD
E-BS 38 0900 • 8002/8012, 8003/8013, 8005/8015
http://www.grundig.com

Es gelten die Vorschriften und Sicherheitshinweise gemäß dem Service Manual "Sicherheit", Materialnummer 72010 800 0000, sowie zusätzlich die eventuell abweichenden, landesspezifischen Vorschriften!

The regulations and safety instructions shall be valid as provided by the "Safety" Service Manual, part number 72010 800 0000, as well as the respective national deviations.

Für die auf der Titelseite aufgeführten Geräte gilt das Service Manual CUC 1832/1930/1931 (Basic 3).
Diese Ergänzung dokumentiert die Unterschiede bzw. zusätzlichen Bestückungen der Geräte.

Grundlage für den Service sind:
– Service Manual CUC 1832/1930/1931 (Materialnummer 72010 024 9000)
– 4. Ergänzung CUC 1832/1930/1931 (Materialnummer 72010 024 9400)
– Service Manual "Sicherheit" (Materialnummer 72010 800 0000)

The Service Manual CUC 1832/1930/1931 (Basic 3) applies to the colour television receivers specified on the front page.
This Manual describes the differences and the additionally fitted components of the TV receivers.

Basic instructions for servicing are given in the:
– Service Manual CUC 1832/1930/1931 (Part number 72010 024 9000)
– Supplement 4 CUC 1832/1930/1931 (Part number 72010 024 9400)
– Service Manual "Safety" (Part number 72010 800 0000)

Inhaltsverzeichnis

	Seite
Hinweise	2
Modulauflistung – Service Manual mit Ergänzungen	3
Technische Daten	4
Modulübersicht	6
Dolby-Surround-Platte 29504 204 1300	7
Buchsenplatte Click Fit 29305 160 6000	15
Prozessor-Modul 29504 203 1600	17
Netzschalterplatte 29305 165 9100	25
Keyboard 29501 083 8000	27
Rotations- und N/S-Trapezkorrekturplatte 29305 129 0200/1800	28
Ersatzteillisten	29

Table of Contents

	Page
Notes	2
List of Modules – Service Manual with Supplements	3
Technical Data	4
Module List	6
Dolby-Surround Board 29504 204 1300	7
Socket Board Click Fit 29305 160 6000	15
Processing Board 29504 203 1600	17
Mains Switch Board 29305 165 9100	25
Keyboard 29501 083 8000	27
Rotations and N/S Trapezium Correction Board 29305 129 0200/1800	28
Spare Parts Lists	29

Hinweise

Leitungsverlegung
Bevor Sie die Leitungen und insbesondere die Masseleitungen lösen, muss die Leitungsverlegung zu den einzelnen Baugruppen wie z.B. Chassis, Netzschalterplatte, Bedieneinheit, Bildrohrplatte, Ablenkeinheit, Lautsprecher usw. beachtet werden.
Nach erfolgter Reparatur ist es notwendig, die Leitungsführung wieder in den werkseitigen Zustand zu versetzen um evtl. spätere Ausfälle oder Störungen zu vermeiden.

Netzkabel
Diese Geräte dürfen nur mit dem Original-Netzanschlusskabel mit integrierter Entstördrossel betrieben werden. Dieses Netzkabel verhindert Störungen aus dem Netz und ist Bestandteil der Gerätezulassung. Im Ersatzfall bestellen Sie bitte ausschließlich das Netzkabel laut Ersatzteilliste.

DOLBY-Hinweis
DOLBY und das Doppel-D-Symbol DD sind Warenzeichen der Dolby Laboratories Licensing Corporation.

Prozessor-Modul
Durch den Tausch des Prozessor-Moduls sind alle im NVM gespeicherten Daten (z.B. Abgleich, Sendereinstellungen) nicht mehr vorhanden.
Das Gerät muss mit den Mittelwerten / Notdatensatz (ROM-Daten) geladen werden:
Nahbedientaste "**P-**" gedrückt halten und das Gerät mit dem **Netzschalter** einschalten.
Durch diesen Vorgang werden die Grunddaten aus dem EPROM IC80070 in den NVM CIC80095 kopiert.
Der Software-Abgleich muss komplett durchgeführt werden (siehe Service Manual Materialnummer 72010 024 9000 / Kapitel 2 Abgleich).

Notes

Wiring
Before disconnecting any leads and especially the earth connecting leads observe the way they are routed to the individual assemblies like the chassis, mains switch panel, keyboard control panel, picture tube panel, deflection unit, loudspeaker and so on.
On completion of the repairs the leads must be laid out as originally fitted at the factory to avoid later failures or disturbances.

Mains cable
The TV receiver must only be operated with an original mains connecting cable with an interference suppressor choke integrated in the mains plug. This mains cable prevents interference from the mains supply and is part of the product approval. For replacement please order exclusively the mains connecting cable specified in the spare parts list.

DOLBY Hint
DOLBY and the double-D symbol DD are trademarks of Dolby Laboratories Licensing Corporation.

Prozessing Board
When changing the Processing Board, all data stored in the NVM (e.g. adjustment, channels) are cancelled.
The television set has to be loaded with the default values/emergency data set (ROM data):
Depress and hold the "**P-**" button down while switching the television set on with the **mains switch**.
In doing so the default values are loaded from EPROM IC80070 into NVM CIC80095.
The software has to be adjusted completely (see Service Manual, part number 72010 024 9000 / chapter 2, Adjustment).

Modulauflistung – Service Manual mit Ergänzungen
List of Modules – Service Manual with Supplements

Modul Module	Materialnummer Part Number	Service Manual CUC 1832 / 1930 / 1931 72010 024 9000	4. Ergänzung Supplement 4 CUC 1832 / 1930 / 1931 72010 024 9400	5. Ergänzung Supplement 5 CUC 1930 / 1931 72010 024 9500
Chassisplatte Chassis Board	29704 007	Seite / Page 3-1	Seite / Page 7	
Signal Baustein Signal Module	29504 212 0200	Seite / Page 3-49		
	29504 262 0100	Seite / Page 3-53	Seite / Page 43	
	29504 262 0300		Seite / Page 43	
Prozessor-Modul mit VGA Processing Board with VGA	29504 203 0600		Seite / Page 27	
	29504 203 1600			Seite / Page 17
EPG-Platte EPG Board	29305 129 0300	Seite / Page 3-78	Seite / Page 42	
Feature Box	29504 209 0300		Seite / Page 35	
	29504 209 0500		Seite / Page 35	
	29504 209 1300		Seite / Page 35	
	29504 209 1500		Seite / Page 35	
Bildrohrplatte CRT Panel	29305 122 2400	Seite / Page 3-84	Seite / Page 48	
	29305 122 2600	Seite / Page 3-84	Seite / Page 48	
	29305 122 2900		Seite / Page 48	
Fokussierungsplatte Focusing Board	29305 025 3700	Seite / Page 3-83	Seite / Page 51	
Rotations- und N/S-Trapezkorrekturplatte Rotation and N/S Trapezium Correction Board	29305 129 0200	Seite / Page 3-88	Seite / Page 52	Seite / Page 28
	29305 129 1800			Seite / Page 28
Netzteil Standby Mains Chassis Standby	29304 050 8200	Seite / Page 3-13		
Adapterplatte Adapter Board	29305 129 1200		Seite / Page 58	
Netzschalterplatte Mains Switch Board	29305 165 9100			Seite / Page 25
Keyboard	29501 083 8000	Seite / Page 3-67		Seite / Page 27
Dolby-Surround-Platte Dolby-Surround Board	29504 204 1300			Seite / Page 7
EURO-AV-Buchsenplatte EURO-AV Socket Board	29305 160 3700	Seite / Page 3-77		
Buchsenplatte Click Fit Click Fit Socket Board	29305 160 6000	Seite / Page 3-87		Seite / Page 15
PIP Baustein PIP Module	29504 206 0100	Seite / Page 3-94		
SAT-Baustein SAT Module	29504 222 0100	Seite / Page 3-89		

Technische Daten / Technical Data

	ARGANTO 70 MW 70 – 510/8 a DPL (VNM) CUC 1930	ARGANTO 82 MW 82 – 510/8 a DPL (VNM) CUC 1931
Bildröhre / Picture Tube		
Sichtbares Bild Visible picture	66cm	76cm
Bildschirmdiagonale Screen diagonal	16:9, 70cm (28") MEGATRON, Super Flat, Black Matrix, CCS, Invar, Philips/106°	16:9, 82cm (32") MEGATRON, Super Flat, Black Matrix, CCS, Invar, Philips/106°
Formatumschaltung Format switching	4:3, Cinema Zoom (432 Zeilen/lines) Panorama Zoom, Format Automatic, 16:9, automatische Umschaltung auf PALplus / automatic change to PALplus	4:3, Cinema Zoom (432 Zeilen/lines) Panorama Zoom, Format Automatic, 16:9, automatische Umschaltung auf PALplus / automatic change to PALplus
Bildwechselfrequenz Vertical frequency	100Hz	100Hz
Elektronik / Electronic		
Programmspeicherplätze Programme positions	99 + 5 AV 199 TV/SAT + 59 Radio + 5 AV (bei Nachrüstung SAT/ when retrofitted with SAT)	99 + 5 AV 199 TV/SAT + 59 Radio + 5 AV (bei Nachrüstung SAT/ when retrofitted with SAT)
TV Guide	ja / yes	ja / yes
Easy dialog	ja / yes	ja / yes
Tuner	PLL Frequenz Synthesizer Tuning UHF/VHF, globale Pinbelegung PLL frequency synthesizer tuning UHF/VHF, global pinning	PLL Frequenz Synthesizer Tuning UHF/VHF, globale Pinbelegung PLL frequency synthesizer tuning UHF/VHF, global pinning
TV-Normen TV-Standards	PAL, SECAM, NTSC 4.43MHz, über / via AV 3.58MHz, B/G, L/L', I, DK/K'	PAL, SECAM, NTSC 4.43MHz, über / via AV 3.58MHz, B/G, L/L', I, DK/K'
Stereo Systeme Stereo systems	Deutsch A2 / German A2 (B/G/D/K) Nicam 5.85 (BG, L) + 6.52MHz (I)	Deutsch A2 / German A2 (B/G/D/K) Nicam 5.85 (BG, L) + 6.52MHz (I)
Videotext Teletext	Megatext Level 2.5, VPS, 512 Seiten Megatext level 2.5, VPS, 512 pages	Megatext Level 2.5, VPS, 512 Seiten Megatext level 2.5, VPS, 512 pages
Musikleistung mit DPL Music power with DPL	Stereo 5-Kanal 120W / Stereo 5-channel 120W: 40W (4Ω) Subwoofer + 2x20W (4Ω) L/R + 20W (4Ω) center + 20W (2 x 8Ω) rear	Stereo 5-Kanal 120W / Stereo 5-channel 120W: 40W (4Ω) Subwoofer + 2x20W (4Ω) L/R + 20W (4Ω) center + 20W (2 x 8Ω) rear
Musikleistung ohne externe LS Music power without external LS	Stereo 3-Kanal 80W / Stereo 3-channel 80W 40W + 2x20W	Stereo 3-Kanal 80W / Stereo 3-channel 80W 40W + 2x20W
PIP / Signalbaustein mit Splitter PIP / Signal module with splitter	nachrüstbar mit Modul SET PIP 5 retrofittable with Module SET PIP 5	nachrüstbar mit Modul SET PIP 5 retrofittable with Module SET PIP 5
PIP/SAT	nachrüstbar mit Modul SET PIP 6 retrofittable with Module SET PIP 6	nachrüstbar mit Modul SET PIP 6 retrofittable with Module SET PIP 6
SAT	nachrüstbar mit SAT-Baustein SER 300 retrofittable with SAT Module SER 300	nachrüstbar mit SAT-Baustein SER 300 retrofittable with SAT Module SER 300
Anschlüsse Front / Connections Front		
Kopfhörer Headphones	Stereo 3,5mm Klinkenbuchse, Lautstärke regelbar, individuelle Tonkanalwahl bei 2-Ton-Empfang Stereo 3.5mm jack, adjustable volume, individual channel selection with dual-sound broadcasts	
Cinch-AV-Buchse Cinch-AV socket	1x FBAS Video / in 1x CCVS Video / in 2x Audio / in (AV 4 Position)	1x FBAS Video / in 1x CCVS Video / in 2x Audio / in (AV 4 Position)
S-Video	4-polige Buchse Y-Chroma / in 4-pin socket Y-Chroma / in (AV 4 Position)	4-polige Buchse Y-Chroma / in 4-pin socket Y-Chroma / in (AV 4 Position)
Anschlüsse Rückwand / Connections Rear Panel		
Euro AV 1 (schwarz/black)	FBAS Ein-/Ausgang, RGB Eingang, SBAS Ein-/Ausgang, Megalogic, Datalink für VCR Fernbedienung, Decoder, 16:9 / Pin 8 CCVS in-/output, RGB input, SCVS in-/output Megalogic, datalink for VCR remote control, decoder capable, 16:9 / Pin 8	FBAS Ein-/Ausgang, RGB Eingang, SBAS Ein-/Ausgang, Megalogic, Datalink für VCR Fernbedienung, Decoder, 16:9 / Pin 8 CCVS in-/output, RGB input, SCVS in-/output Megalogic, datalink for VCR remote control, decoder capable, 16:9 / Pin 8
Euro AV 2 (orange)	FBAS Ein-/Ausgang, RGB Eingang, SBAS Eingang, Datalink für VCR Fernbedienung, Decoder, 16:9 / Pin 8 CCVS in-/output, RGB input, SCVS input, datalink for VCR remote control, decoder capable, 16:9 / Pin 8	FBAS Ein-/Ausgang, RGB Eingang, SBAS Eingang, Datalink für VCR Fernbedienung, Decoder, 16:9 / Pin 8 CCVS in-/output, RGB input, SCVS input, datalink for VCR remote control, decoder capable, 16:9 / Pin 8
Euro AV 3 (blau/blue)	FBAS Ein-/Ausgang, SBAS Ein-/Ausgang, Megalogic, Datalink für VCR-Fernbedienung, 16:9 / Pin 8 CCVS in-/output, SCVS in-/output Megalogic, datalink for VCR remote control, 16:9 / Pin 8	FBAS Ein-/Ausgang, SBAS Ein-/Ausgang, Megalogic, Datalink für VCR-Fernbedienung, 16:9 / Pin 8 CCVS in-/output, SCVS in-/output Megalogic, datalink for VCR remote control, 16:9 / Pin 8
Standard VGA / 2 Cinch NF/in Standard VGA / 2 Cinch AF/in	Bildschirmauflösung / Screen resolution 640X480, 31,5kHz/60Hz, Textmode 31,5kHz/70Hz (AV 5 Position)	Bildschirmauflösung / Screen resolution 640X480, 31,5kHz/60Hz, Textmode 31,5kHz/70Hz (AV 5 Position)
Cinch-NF-Buchse Ausgang Cinch-AF socket output	Audio Stereoausgang mit regelbarem oder konstantem Pegel Audio stereo output with variable or constant level	Audio Stereoausgang mit regelbarem oder konstantem Pegel Audio stereo output with variable or constant level
Netzteil / Mains Stage		
Netzspannung (Regelbereich) Mains voltage (variable)	165 … 265V AC	165 … 265V AC
Netzfrequenz Mains frequency	50 / 60Hz	50 / 60Hz
Leistungsaufnahme Power consumption	ca. 140W	ca. 150W
Standby	ca. 5W	ca. 5W

	ARGANTO 70 Flat MFW 70 – 530/9 DPL (VNM) CUC 1930	ARGANTO 82 Flat MFW 82 – 530/9 DPL (VNM) CUC 1931
Bildröhre / Picture Tube		
Sichtbares Bild Visible picture	66cm	76cm
Bildschirmdiagonale Screen diagonal	16:9, 70cm (28") MEGATRON Flat, Real Flat, Black Line S, CCS/ARAS, Invar, Philips/106°	16:9, 82cm (32") MEGATRON Flat, Real Flat, Black Line S, CCS/TARAS, Invar, Philips/106°
Formatumschaltung Format switching	4:3, Cinema Zoom (432 Zeilen/lines) Panorama Zoom, Format Automatic, 16:9, automatische Umschaltung auf PALplus /automatic change to PALplus	4:3, Cinema Zoom (432 Zeilen/lines) Panorama Zoom, Format Automatic, 16:9, automatische Umschaltung auf PALplus /automatic change to PALplus
Bildwechselfrequenz Vertical frequency	100Hz	100Hz
Elektronik / Electronic		
Programmspeicherplätze Programme positions	99 + 5 AV 199 TV/SAT + 59 Radio + 5 AV (bei Nachrüstung SAT/ when retrofitted with SAT)	99 + 5 AV 199 TV/SAT + 59 Radio + 5 AV (bei Nachrüstung SAT/ when retrofitted with SAT)
TV Guide	ja / yes	ja / yes
Easy dialog	ja / yes	ja / yes
Tuner	PLL Frequenz Synthesizer Tuning UHF/VHF, globale Pinbelegung PLL frequency synthesizer tuning UHF/VHF, global pinning	PLL Frequenz Synthesizer Tuning UHF/VHF, globale Pinbelegung PLL frequency synthesizer tuning UHF/VHF, global pinning
TV-Normen TV-Standards	PAL, SECAM, NTSC 4.43MHz + 3.58MHz, B/G, L/L', I, DK/K', M	PAL, SECAM, NTSC 4.43MHz + 3.58MHz, B/G, L/L', I, DK/K', M
Stereo Systeme Stereo systems	Deutsch A2 / German A2 (B/G/D/K) Nicam 5.85 (BG, L) + 6.52MHz (I)	Deutsch A2 / German A2 (B/G/D/K) Nicam 5.85 (BG, L) + 6.52MHz (I)
Videotext Teletext	Megatext Level 2.5, VPS, 512 Seiten Megatext level 2.5, VPS, 512 pages	Megatext Level 2.5, VPS, 512 Seiten Megatext level 2.5, VPS, 512 pages
Musikleistung mit DPL Music power with DPL	Stereo 5-Kanal 120W / Stereo 5-channel 120W: 40W (4Ω) Subwoofer + 2x20W (4Ω) L/R + 20W (4Ω) center + 20W (2 x 8Ω) rear	Stereo 5-Kanal 120W / Stereo 5-channel 120W: 40W (4Ω) Subwoofer + 2x20W (4Ω) L/R + 20W (4Ω) center + 20W (2 x 8Ω) rear
Musikleistung ohne externe LS Music power without external LS	Stereo 3-Kanal 80W / Stereo 3-channel 80W 40W + 2x20W	Stereo 3-Kanal 80W / Stereo 3-channel 80W 40W + 2x20W
PIP / Signalbaustein mit Splitter PIP / Signal module with splitter	nachrüstbar mit Modul SET PIP 5 retrofittable with Module SET PIP 5	nachrüstbar mit Modul SET PIP 5 retrofittable with Module SET PIP 5
PIP/SAT	nachrüstbar mit Modul SET PIP 6 retrofittable with Module SET PIP 6	nachrüstbar mit Modul SET PIP 6 retrofittable with Module SET PIP 6
SAT	nachrüstbar mit SAT-Baustein SER 300 retrofittable with SAT Module SER 300	nachrüstbar mit SAT-Baustein SER 300 retrofittable with SAT Module SER 300
Anschlüsse Front / Connections Front		
Kopfhörer Headphones	Stereo 3,5mm Klinkenbuchse, Lautstärke regelbar, individuelle Tonkanalwahl bei 2-Ton-Empfang Stereo 3.5mm jack, adjustable volume, individual channel selection with dual-sound broadcasts	
Cinch-AV-Buchse Cinch-AV socket	1x FBAS Video / in 1x CCVS Video / in 2x Audio / in (AV 4 Position)	1x FBAS Video / in 1x CCVS Video / in 2x Audio / in (AV 4 Position)
S-Video	4-polige Buchse Y-Chroma / in 4-pin socket Y-Chroma / in (AV 4 Position)	4-polige Buchse Y-Chroma / in 4-pin socket Y-Chroma / in (AV 4 Position)
Anschlüsse Rückwand / Connections Rear Panel		
Euro AV 1 (schwarz/black)	FBAS Ein-/Ausgang, RGB Eingang, SBAS Ein-/Ausgang, Megalogic, Datalink für VCR Fernbedienung, Decoder, 16:9 / Pin 8 CCVS in-/output, RGB input, SCVS in-/output Megalogic, datalink for VCR remote control, decoder capable, 16:9 / Pin 8	FBAS Ein-/Ausgang, RGB Eingang, SBAS Ein-/Ausgang, Megalogic, Datalink für VCR Fernbedienung, Decoder, 16:9 / Pin 8 CCVS in-/output, RGB input, SCVS in-/output Megalogic, datalink for VCR remote control, decoder capable, 16:9 / Pin 8
Euro AV 2 (orange)	FBAS Ein-/Ausgang, RGB Eingang, SBAS Eingang, Datalink für VCR Fernbedienung, Decoder, 16:9 / Pin 8 CCVS in-/output, RGB input, SCVS input, datalink for VCR remote control, decoder capable, 16:9 / Pin 8	FBAS Ein-/Ausgang, RGB Eingang, SBAS Eingang, Datalink für VCR Fernbedienung, Decoder, 16:9 / Pin 8 CCVS in-/output, RGB input, SCVS input, datalink for VCR remote control, decoder capable, 16:9 / Pin 8
Euro AV 3 (blau/blue)	FBAS Ein-/Ausgang, SBAS Ein-/Ausgang, Megalogic, Datalink für VCR-Fernbedienung, 16:9 / Pin 8 CCVS in-/output, SCVS in-/output Megalogic, datalink for VCR remote control, 16:9 / Pin 8	FBAS Ein-/Ausgang, SBAS Ein-/Ausgang, Megalogic, Datalink für VCR-Fernbedienung, 16:9 / Pin 8 CCVS in-/output, SCVS in-/output Megalogic, datalink for VCR remote control, 16:9 / Pin 8
Standard VGA / 2 Cinch NF/in Standard VGA / 2 Cinch AF/in	Bildschirmauflösung / Screen resolution 640X480, 31,5kHz/60Hz, Textmode 31,5kHz/70Hz (AV 5 Position)	Bildschirmauflösung / Screen resolution 640X480, 31,5kHz/60Hz, Textmode 31,5kHz/70Hz (AV 5 Position)
Cinch-NF-Buchse Ausgang Cinch-AF socket output	Audio Stereoausgang mit regelbarem oder konstantem Pegel Audio stereo output with variable or constant level	Audio Stereoausgang mit regelbarem oder konstantem Pegel Audio stereo output with variable or constant level
Netzteil / Mains Stage		
Netzspannung (Regelbereich) Mains voltage (variable)	165 … 265V AC	165 … 265V AC
Netzfrequenz Mains frequency	50 / 60Hz	50 / 60Hz
Leistungsaufnahme Power consumption	ca. 155W	ca. 160W
Standby	ca. 5W	ca. 5W

Modulübersicht / Module List

	Materialnummer Part Number	ARGANTO 70 MW 70 – 510/8 a DPL (VNM) CUC 1930	ARGANTO 82 MW 82 – 510/8 a DPL (VNM) CUC 1931	ARGANTO 70 Flat MW 70 – 530/9 DPL (VNM) CUC 1930	ARGANTO 82 Flat MW 82 – 530/9 DPL (VNM) CUC 1931
Bestell-Nr. Order No.		GCL84..	GCL83..	GCK70..	GCK69..
Chassis-Nr. Chassis No.		29704 007 2200	29704 007 2100	29704 007 2600	29704 007 2500
Tuner	29504 301 0100	●	●	●	●
Signal Baustein Signal Module	29504 262 0100	●	●	—	—
	29504 262 0300	—	—	●	●
Prozessor-Modul mit VGA Processing Board with VGA	29504 203 0600	●	●	●	●
	29504 203 1600	ww / or	ww / or	ww / or	ww / or
EPG-Platte EPG Board	29305 129 0300	●	●	●	●
Feature Box	29504 209 0300	—	●	—	—
	29504 209 0500	●	—	—	—
	29504 209 1300	—	—	—	●
	29504 209 1500	—	—	●	—
Bildrohrplatte CRT Panel	29305 122 2400	—	●	—	—
	29305 122 2600	●	—	—	—
	29305 122 2900	—	—	●	●
Fokussierungsplatte Focusing Board	29305 025 3700	—	●	●	●
Rotations- und N/S-Trapezkorrekturplatte Rotation and N/S Trapezium Correction Board	29305 129 0200	—	●	—	—
	29305 129 1800	—	—	—	●
Netzteil Standby Mains Chassis Standby	29304 050 8200	●	●	●	●
Adapterplatte Adapter Board	29305 129 1200	—	—	●	●
Netzschalterplatte Mains Switch Board	29305 165 9100	●	●	●	●
Keyboard	29501 083 8000	●	●	●	●
Dolby-Surround-Platte Dolby-Surround Board	29504 204 1300	●	●	●	●
Euro-AV-Buchsenplatte Euro-AV Socket Board	29305 160 3700	●	●	●	●
Buchsenplatte Click Fit Click Fit Socket Board	29305 160 6000	●	●	●	●
PIP 5 nachrüstbar PIP 5 retrofittable	G.AE 2000	●	●	●	●
PIP 6 nachrüstbar PIP 6 retrofittable	G.AE 7300	●	●	●	●
SAT-Baustein SER 300 nachrüstbar SAT Module SER 300 retrofittable	G.AE 3700	●	●	●	●
TP 850 C	29642 061 0901	●	●	●	●

CUC 1930 / 1931 Platinenabbildungen und Schaltpläne / Layout of PCBs and Circuit Diagrams

Platinenabbildungen und Schaltpläne / Layout of PCBs and Circuit Diagrams

Dolby-Surround-Platte / Dolby-Surround Board 29504 204 1300

Bestückungsseite, Ansicht von oben
Component Side, Top View

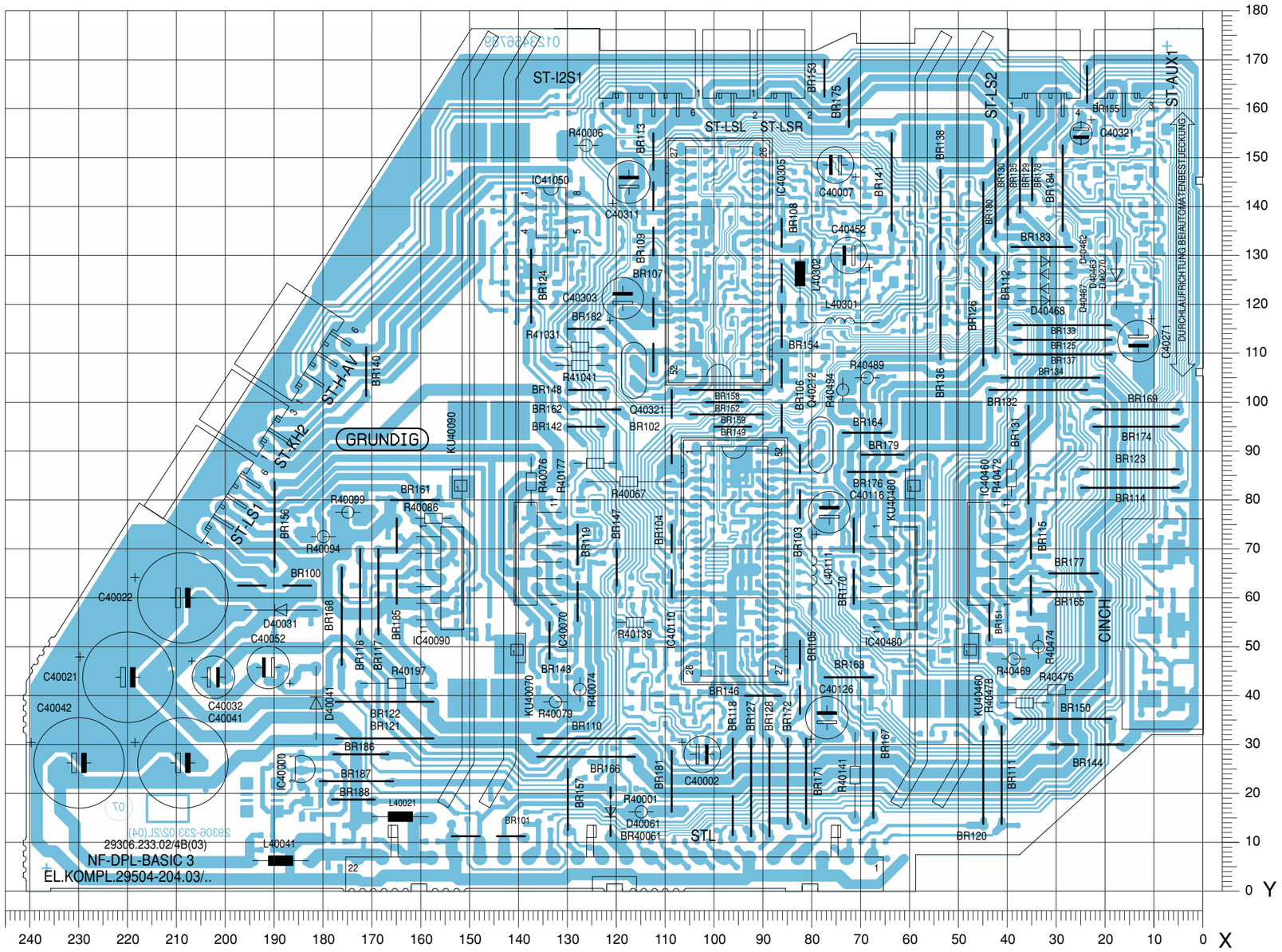

Koordinaten für die Bauteile der Bestückungsseite (Oberseite)
Coordinates of the Components on the Components Side (Top Side)

Pos.-Nr./ Pos. No.	Koordinaten/ Coordinates X	Koordinaten/ Coordinates Y
BR100	190	63
BR101	146	11
BR102	109	95
BR103	83	84
BR104	109	68
BR105	83	44
BR106	86	101
BR107	113	114
BR108	86	130
BR109	113	138
BR110	126	31
BR111	41	24
BR112	43	120
BR113	113	151
BR114	15	83
BR115	35	66
BR116	173	61
BR117	169	61
BR118	96	21
BR119	128	65
BR120	45	24
BR121	167	31
BR122	167	39
BR123	15	86
BR124	138	124
BR125	29	113
BR126	45	117
BR127	93	21
BR128	89	21
BR129	38	149
BR130	43	144
BR131	36	89
BR132	34	102
BR133	29	116
BR134	31	105
BR135	40	146
BR136	54	119
BR137	29	110
BR138	54	139
BR140	171	106
BR141	64	145
BR142	126	95
BR143	134	51
BR144	24	30
BR146	90	40
BR147	120	66
BR148	126	102
BR149	96	95
BR150	29	35
BR151	44	55
BR152	98	100
BR153	78	166
BR154	86	116
BR155	24	165
BR156	190	75

Pos.-Nr./ Pos. No.	Koordinaten/ Coordinates X	Koordinaten/ Coordinates Y
BR157	130	19
BR158	98	102
BR159	98	98
BR161	161	80
BR162	124	98
BR163	73	44
BR164	69	94
BR165	28	61
BR166	126	28
BR167	68	24
BR168	176	56
BR169	14	98
BR170	72	68
BR171	81	23
BR172	85	23
BR174	14	95
BR175	73	161
BR176	68	86
BR177	27	65
BR178	35	146
BR179	66	89
BR180	45	138
BR181	109	23
BR182	126	115
BR183	33	132
BR184	29	144
BR185	165	68
BR186	172	28
BR187	173	23
BR188	174	19
BR40061	121	16
C40002	103	28
C40007	75	149
C40021	221	44
C40022	209	60
C40032	203	44
C40041	209	26
C40042	231	26
C40052	191	46
C40116	77	77
C40126	77	35
C40271	13	113
C40303	119	121
C40311	117	145
C40321	25	155
C40452	72	130
CINCH	4	55
D40031	189	58
D40041	182	38
D40270	18	126
D40462	32	129
D40463	32	126
D40467	32	123
D40468	32	121

Pos.-Nr./ Pos. No.	Koordinaten/ Coordinates X	Koordinaten/ Coordinates Y
IC40000	184	25
IC40070	136	69
IC40090	156	64
IC40110	96	68
IC40305	99	129
IC40460	43	69
IC40480	63	64
IC41050	133	139
KU40070	140	49
KU40090	152	83
KU40460	48	49
KU40480	59	83
L40021	164	15
L40041	189	6
L40111	80	66
L40301	74	116
L40302	83	126
Q40212	78	91
Q40321	117	107
R40001	115	16
R40006	126	152
R40067	117	84
R40074	127	41
R40076	138	84
R40079	133	39
R40086	158	76
R40094	180	73
R40099	175	78
R40139	116	55
R40141	71	24
R40177	124	88
R40197	165	43
R40469	39	48
R40472	39	84
R40474	34	50
R40476	30	41
R40478	37	38
R40489	69	105
R40494	74	102
R41031	127	111
R41041	127	108
ST-AUX01	16	167
ST-H-AV	185	111
ST-I2S1	114	167
ST-KH02	195	97
ST-LS01	204	82
ST-LS02	33	167
ST-LSL	98	167
ST-LSR	86	167
STL	120	2
_D40061	121	16

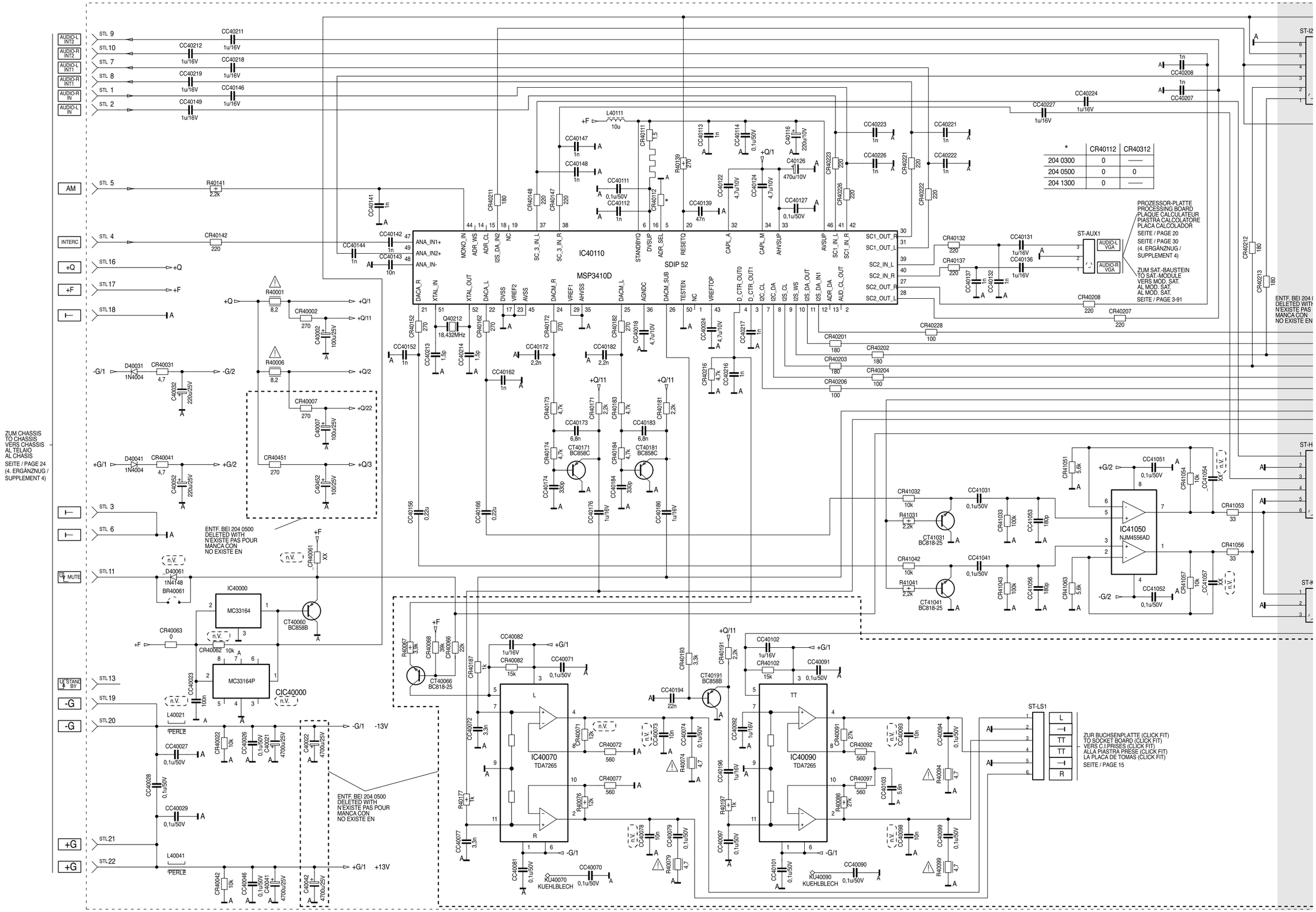

*	CR40112	CR40312
204 0300	0	—
204 0500	0	0
204 1300	0	—

CUC 1930 / 1931 Platinenabbildungen und Schaltpläne / Layout of PCBs and Circuit Diagrams

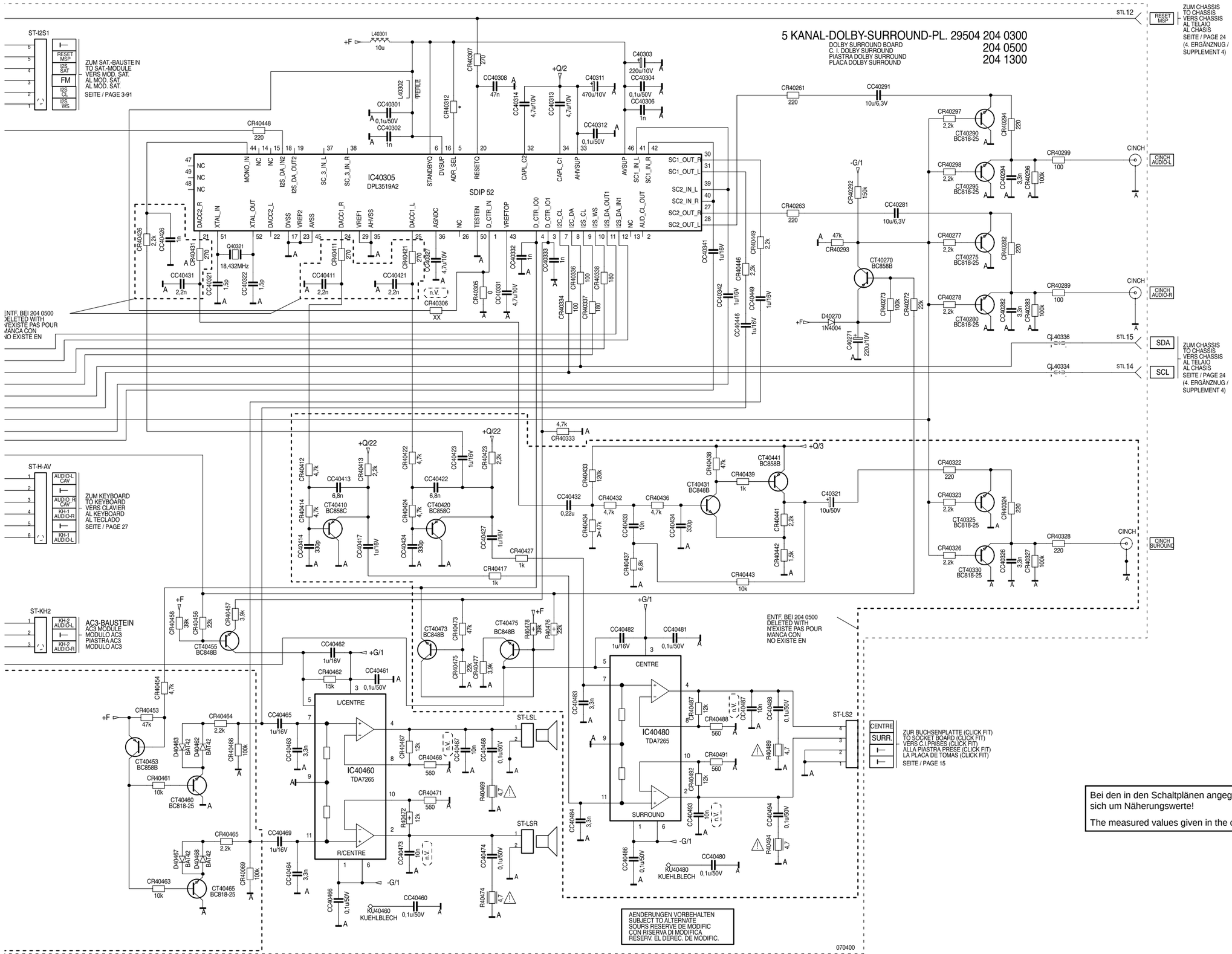

Spannungstabelle Table of Voltages	
+1	+12V
+2	+5V
+3	+3.3V PAL/PLUS +5V LFR
+4	+5V
+4A	+5V
+5	+5V
+7	+12V
+B	+12V
+B1	+12V
+C	+200V
+D	+26V
+E	+8.5V
+E1	+8.5V
+F	+5V
+F/1	+5V
+F/2	+5V
+F/3	+5V
+G	+17.5V +13V CUC 1931 STATUS
+G/1	+17.5V +13V CUC 1931 STATUS
+G/2	+16.5V +12V CUC 1931 STATUS
-G	-17.5V -13V CUC 1931 STATUS
-G/1	-17.5V -13V CUC 1931 STATUS
-G/2	-16.5V -12V CUC 1931 STATUS
+H	+5V
+K	+13V
-K	-13V
+M	+16V
+N	+5V +3.3V PAL/PLUS
+Q	+8.5V
+Q/1	+8.5V
+Q/2	+6.3V
+Q/3	+8.5V
+Q/11	+6.3V
+OEKO	+9.5V – +14V

Bei den in den Schaltplänen angegebenen Messwerten handelt es sich um Näherungswerte!

The measured values given in the circuit diagrams are approximates!

Lötseite, Ansicht von unten
Solder Side, Bottom View

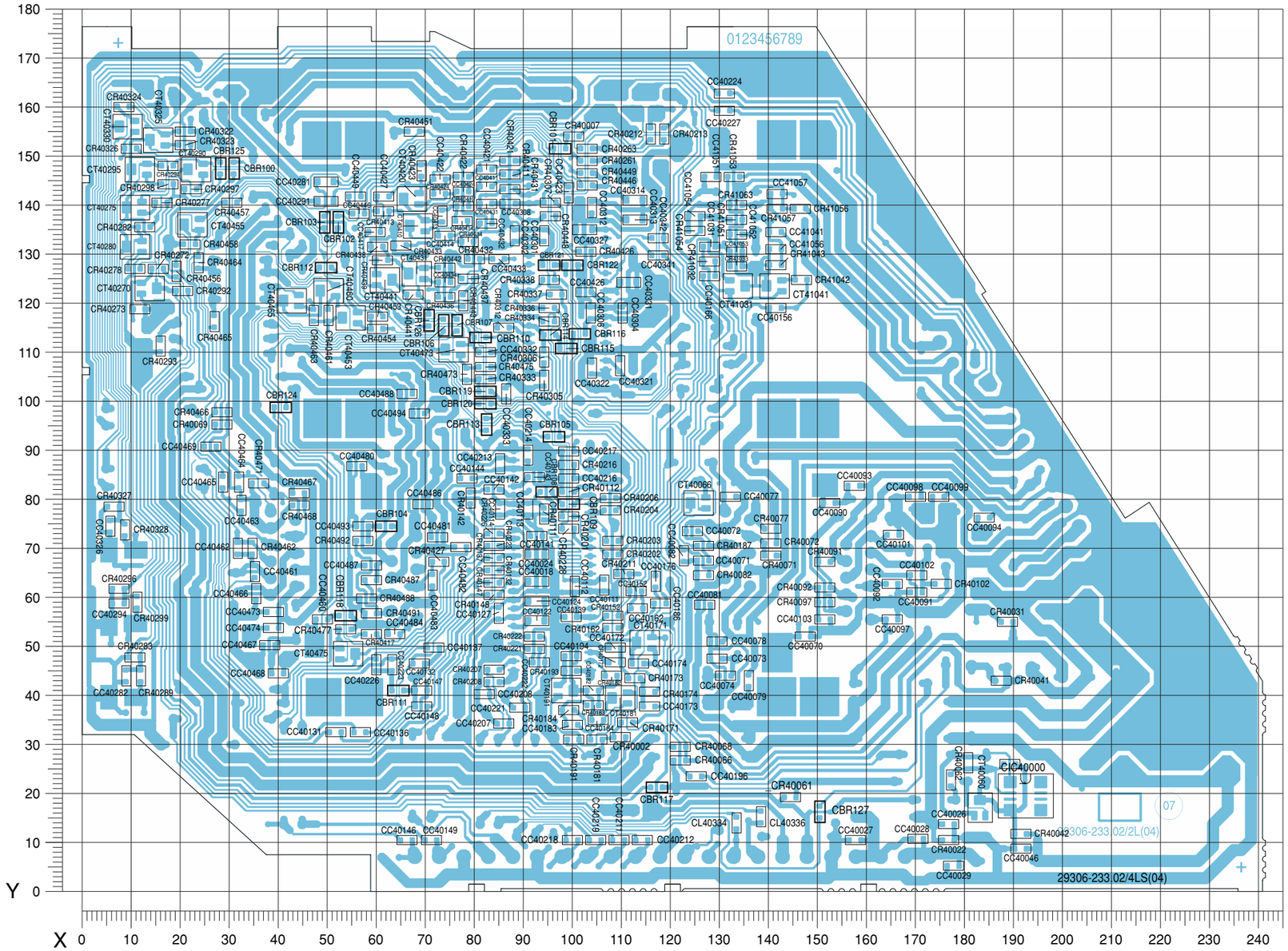

Koordinaten für die Bauteile der Lötseite (Unterseite) / Coordinates of the components on the Solder Side (Bottom Side)

Pos.-Nr./ Pos. No.	Koordinaten/ Coordinates X	Y
CBR100	31	148
CBR100	31	148
CBR101	98	151
CBR102	52	136
CBR103	49	136
CBR104	62	74
CBR105	96	93
CBR106	74	116
CBR107	77	116
CBR108	95	81

Pos.-Nr./ Pos. No.	Koordinaten/ Coordinates X	Y
CBR109	99	79
CBR110	81	113
CBR111	65	41
CBR112	50	127
CBR113	83	95
CBR114	96	114
CBR115	99	111
CBR116	101	114
CBR117	117	21
CBR118	54	56

Pos.-Nr./ Pos. No.	Koordinaten/ Coordinates X	Y
CBR119	82	102
CBR120	82	99
CBR121	95	128
CBR122	100	128
CBR124	41	99
CBR125	28	148
CBR126	71	117
CBR127	150	16
CC40018	93	63
CC40023	189	26

Pos.-Nr./ Pos. No.	Koordinaten/ Coordinates X	Y
CC40024	93	69
CC40026	177	14
CC40027	158	10
CC40028	170	11
CC40029	178	5
CC40046	192	9
CC40070	148	52
CC40071	127	68
CC40072	125	73
CC40073	130	48

Pos.-Nr./ Pos. No.	Koordinaten/ Coordinates X	Y
CC40074	131	44
CC40077	132	81
CC40078	130	51
CC40079	136	43
CC40081	127	58
CC40082	123	69
CC40090	152	79
CC40091	170	61
CC40092	165	63
CC40093	158	83

Pos.-Nr./ Pos. No.	Koordinaten/ Coordinates X	Y
CC40094	184	76
CC40097	165	56
CC40098	170	81
CC40099	175	81
CC40101	166	73
CC40102	170	65
CC40103	151	56
CC40111	107	63
CC40112	100	62
CC40113	91	78

Pos.-Nr./ Pos. No.	Koordinaten/ Coordinates X	Y
CC40114	85	78
CC40122	93	55
CC40124	93	59
CC40127	85	57
CC40131	52	33
CC40132	69	47
CC40136	57	33
CC40137	72	50
CC40139	100	56
CC40141	93	73

Pos.-Nr./ Pos. No.	Koordinaten/ Coordinates X	Y
CC40142	84	82
CC40143	92	84
CC40144	78	84
CC40146	66	10
CC40147	69	41
CC40148	69	38
CC40149	71	10
CC40152	113	61
CC40156	142	119
CC40162	113	58

Pos.-Nr./ Pos. No.	Koordinaten/ Coordinates X	Y
CC40166	128	125
CC40172	109	50
CC40173	116	38
CC40174	114	47
CC40176	117	63
CC40182	104	41
CC40183	100	34
CC40184	105	35
CC40186	118	59
CC40194	100	48

Pos.-Nr./ Pos. No.	Koordinaten/ Coordinates X	Y
CC40196	125	23
CC40207	86	34
CC40208	82	40
CC40211	109	10
CC40212	114	10
CC40213	85	87
CC40214	91	89
CC40216	99	84
CC40217	99	90
CC40218	100	10
CC40219	105	10
CC40221	89	38
CC40222	93	47
CC40223	63	46
CC40224	131	163
CC40226	60	46
CC40227	131	159
CC40281	50	145
CC40282	9	44
CC40291	50	141
CC40294	8	59
CC40301	94	134
CC40302	88	134
CC40304	110	118
CC40306	104	118
CC40308	87	140
CC40312	104	140
CC40313	113	137
CC40314	113	141
CC40321	110	107
CC40322	104	107
CC40326	6	74
CC40327	102	135
CC40331	111	124
CC40332	82	110
CC40333	86	101
CC40341	117	130
CC40342	117	133
CC40411	83	144
CC40413	73	138
CC40414	74	134
CC40417	60	134
CC40421	83	147
CC40422	73	145
CC40423	99	142
CC40424	78	143
CC40426	103	122
CC40427	62	142
CC40431	83	140
CC40432	83	136
CC40433	85	129
CC40434	74	124
CC40446	57	138
CC40449	56	142
CC40460	49	56
CC40461	35	65
CC40462	32	70
CC40463	33	79
CC40464	32	84
CC40465	29	84
CC40466	35	61
CC40467	38	50
CC40468	40	44
CC40469	26	91
CC40473	39	57
CC40474	39	54
CC40480	56	87
CC40481	73	72
CC40482	77	70
CC40483	72	63
CC40484	64	53
CC40486	69	79
CC40487	59	67
CC40488	66	101
CC40493	57	74
CC40494	69	98
CC41031	128	132
CC41041	142	134
CC41051	128	146
CC41052	133	134
CC41053	133	131
CC41056	142	131
CIC40000	192	20
CL40334	133	14
CL40336	139	15

Pos.-Nr./ Pos. No.	Koordinaten/ Coordinates X	Y
CR40002	110	32
CR40007	100	154
CR40022	177	10
CR40031	189	55
CR40041	188	43
CR40042	192	12
CR40062	181	26
CR40063	177	23
CR40066	122	27
CR40068	122	30
CR40069	28	95
CR40071	141	69
CR40072	141	71
CR40077	141	74
CR40082	127	65
CR40091	151	67
CR40092	151	62
CR40097	151	59
CR40102	175	63
CR40111	94	77
CR40112	99	81
CR40132	84	65
CR40137	84	68
CR40142	79	80
CR40147	84	63
CR40148	84	61
CR40152	108	56
CR40162	108	54
CR40171	111	35
CR40172	109	47
CR40173	113	43
CR40174	116	41
CR40181	105	31
CR40182	108	44
CR40183	104	38
CR40184	99	37
CR40187	127	71
CR40191	100	31
CR40193	100	45
CR40201	99	77
CR40202	108	69
CR40203	108	72
CR40204	108	78
CR40206	108	80
CR40207	84	45
CR40208	84	43
CR40211	110	65
CR40212	116	155
CR40213	119	155
CR40216	99	87
CR40221	92	49
CR40222	92	52
CR40223	84	71
CR40226	84	73
CR40228	99	74
CR40261	103	149
CR40263	103	151
CR40272	15	127
CR40273	12	119
CR40277	16	141
CR40278	11	127
CR40282	13	135
CR40283	11	48
CR40289	12	44
CR40292	20	123
CR40293	16	111
CR40294	18	148
CR40296	8	62
CR40297	22	143
CR40298	18	144
CR40299	11	59
CR40305	94	104
CR40306	94	109
CR40307	96	141
CR40312	86	115
CR40322	21	155
CR40323	21	152
CR40324	9	160
CR40326	10	151
CR40327	7	78
CR40328	9	74
CR40333	82	105
CR40334	95	116
CR40336	95	119
CR40337	97	122

Pos.-Nr./ Pos. No.	Koordinaten/ Coordinates X	Y
CR40338	95	125
CR40411	87	146
CR40412	78	140
CR40413	62	139
CR40414	78	137
CR40417	59	53
CR40421	87	149
CR40422	78	146
CR40423	69	147
CR40424	73	142
CR40426	103	131
CR40427	73	67
CR40431	87	143
CR40432	80	129
CR40433	65	132
CR40434	79	133
CR40436	74	121
CR40437	79	125
CR40438	60	132
CR40439	61	129
CR40441	68	122
CR40442	74	127
CR40443	78	120
CR40446	103	144
CR40448	96	138
CR40449	103	147
CR40451	68	155
CR40453	60	117
CR40454	60	115
CR40456	19	126
CR40457	30	141
CR40458	22	132
CR40461	50	117
CR40462	35	70
CR40463	47	117
CR40464	24	128
CR40465	27	116
CR40466	28	98
CR40467	44	81
CR40468	44	79
CR40471	36	83
CR40473	78	106
CR40475	82	107
CR40477	54	53
CR40487	59	63
CR40488	58	60
CR40491	59	57
CR40492	57	72
CR41032	128	128
CR41033	133	127
CR41042	147	125
CR41043	142	128
CR41051	133	137
CR41053	133	146
CR41054	125	135
CR41056	147	139
CR41057	142	139
CR41063	133	140
CT40060	183	17
CT40066	126	79
CT40171	115	51
CT40181	110	40
CT40191	99	41
CT40270	14	123
CT40275	11	140
CT40280	11	132
CT40290	23	147
CT40295	12	147
CT40325	15	153
CT40330	9	156
CT40410	69	136
CT40420	67	141
CT40431	68	126
CT40441	62	125
CT40453	55	117
CT40455	23	136
CT40460	50	123
CT40465	43	120
CT40473	76	110
CT40475	54	48
CT41031	134	124
CT41041	141	124
_CC41054	125	138
_CC41057	142	142
_CR40061	144	19

Buchsenplatte Click Fit / Socket Board Click Fit

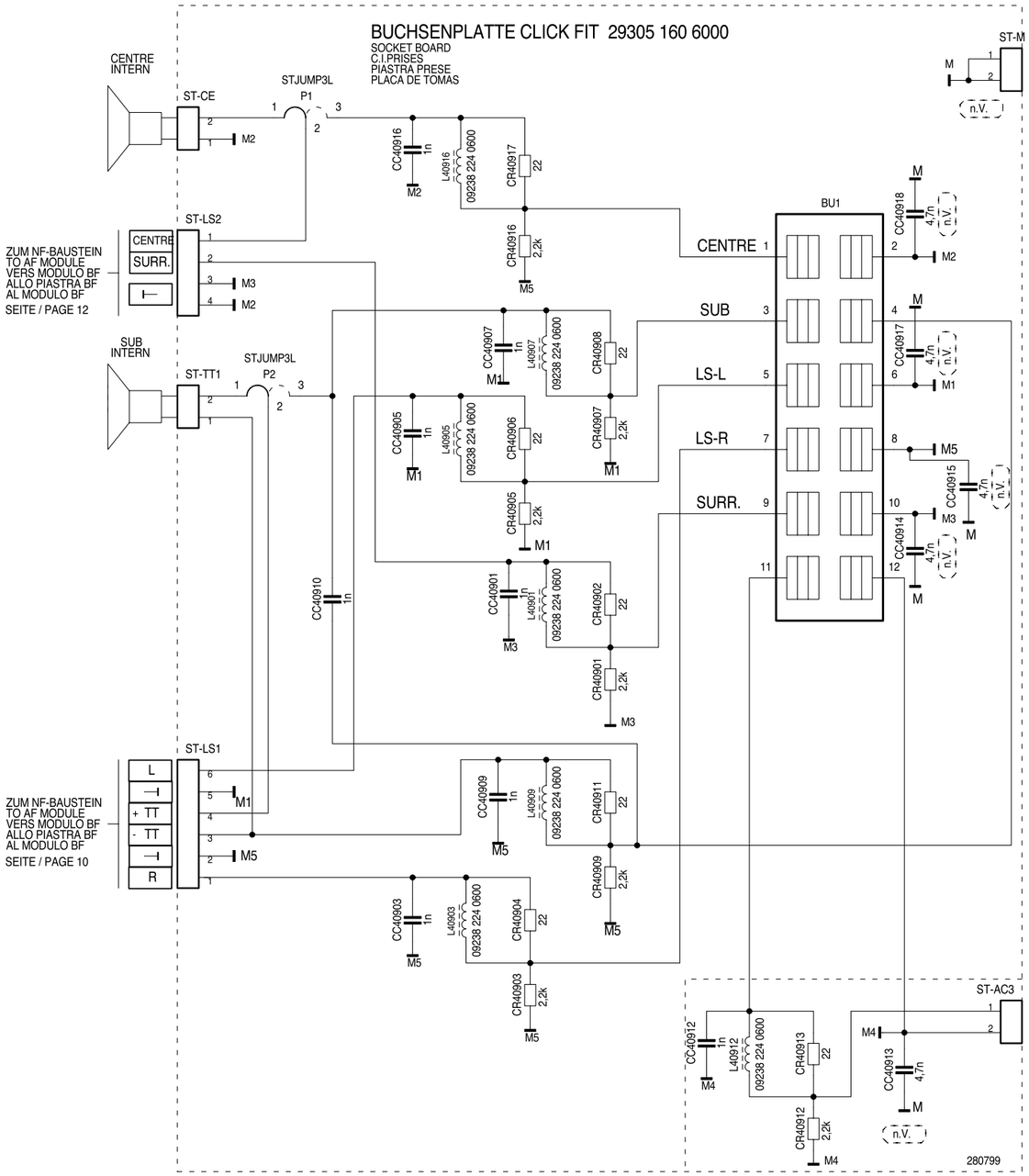

Bestückungsseite, Ansicht von oben
Component Side, Top View

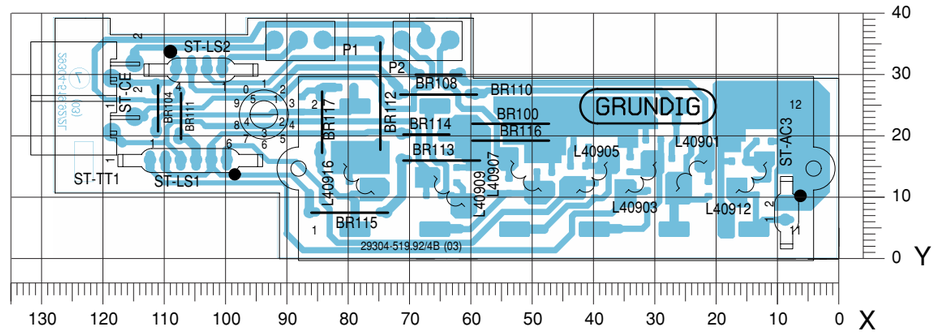

Koordinaten für die Bauteile der Bestückungsseite (Oberseite)
Coordinates of the Components on the Components Side (Top Side)

Pos.-Nr./ Pos. No.	Koordinaten/ Coordinates X	Y
BR100	53	22
BR104	111	25
BR108	65	30
BR110	65	27
BR111	107	23
BR112	75	27
BR113	65	16
BR114	67	20
BR115	80	8
BR116	53	19

Pos.-Nr./ Pos. No.	Koordinaten/ Coordinates X	Y
BR117	84	22
L40901	24	14
L40903	32	13
L40905	40	13
L40907	51	14
L40909	63	11
L40912	14	13
L40916	78	13

Pos.-Nr./ Pos. No.	Koordinaten/ Coordinates X	Y
P01	88	35
P02	67	35
STAC03	9	8
STCE	123	30
STLS01	106	16
STLS02	104	31
STTT01	123	22

Lötseite, Ansicht von unten
Solder Side, Bottom View

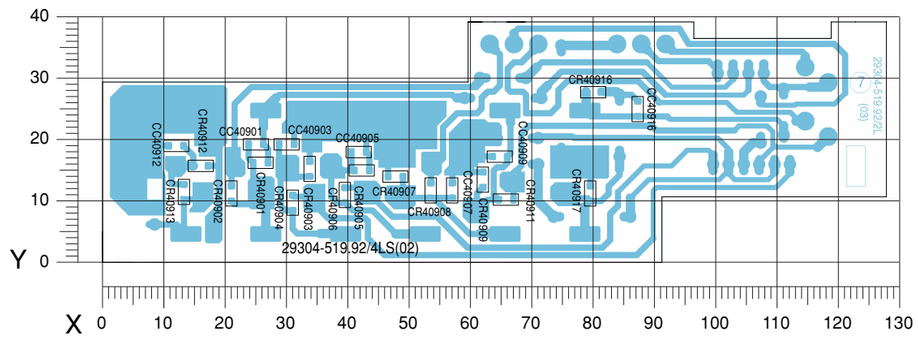

Koordinaten für die Bauteile der Lötseite (Unterseite)
Coordinates of the Components on the Solder Side (Bottom Side)

Pos.-Nr./ Pos. No.	Koordinaten/ Coordinates X	Y
CC40901	25	19
CC40903	30	19
CC40905	42	18
CC40907	57	12
CC40909	65	17
CC40912	12	19
CC40916	87	25
CR40901	26	16
CR40902	21	11
CR40903	34	15
CR40904	31	10

Pos.-Nr./ Pos. No.	Koordinaten/ Coordinates X	Y
CR40905	42	15
CR40906	40	11
CR40907	48	14
CR40908	53	12
CR40909	62	14
CR40911	66	10
CR40912	16	16
CR40913	13	11
CR40916	80	28
CR40917	80	11

Prozessor-Modul / Processing Board 29504 203 1600

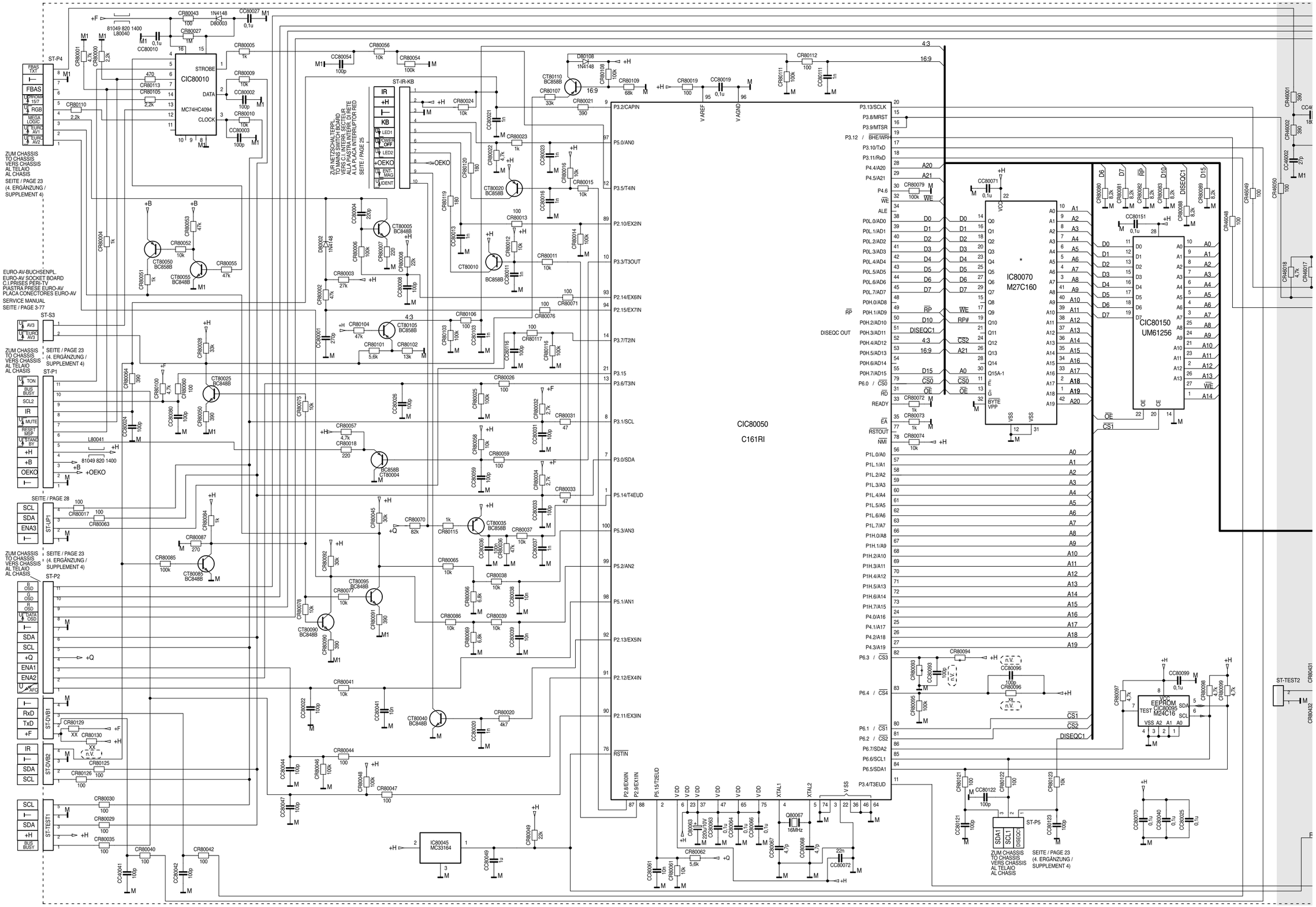

CUC 1930 / 1931 Platinenabbildungen und Schaltpläne / Layout of PCBs and Circuit Diagrams

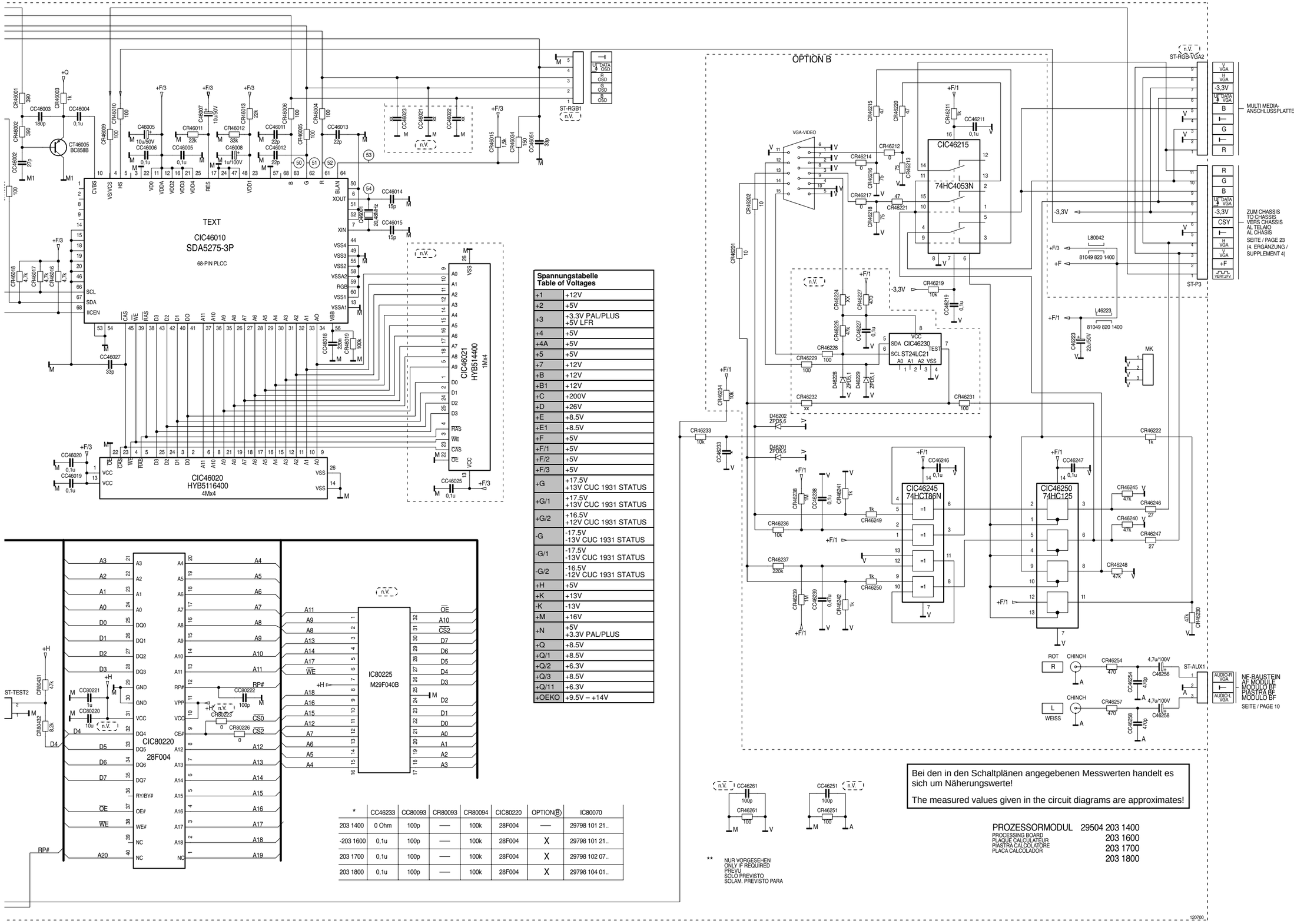

Spannungstabelle Table of Voltages	
+1	+12V
+2	+5V
+3	+3.3V PAL/PLUS +5V LFR
+4	+5V
+4A	+5V
+5	+5V
+7	+12V
+B	+12V
+B1	+12V
+C	+200V
+D	+26V
+E	+8.5V
+E1	+8.5V
+F	+5V
+F/1	+5V
+F/2	+5V
+F/3	+5V
+G	+17.5V +13V CUC 1931 STATUS
+G/1	+17.5V +13V CUC 1931 STATUS
+G/2	+16.5V +12V CUC 1931 STATUS
-G	-17.5V -13V CUC 1931 STATUS
-G/1	-17.5V -13V CUC 1931 STATUS
-G/2	-16.5V -12V CUC 1931 STATUS
+H	+5V
+K	+13V
-K	-13V
+M	+16V
+N	+5V +3.3V PAL/PLUS
+Q	+8.5V
+Q/1	+8.5V
+Q/2	+6.3V
+Q/3	+8.5V
+Q/11	+6.3V
+OEKO	+9.5V – +14V

*	CC46233	CC80093	CR80093	CR80094	CIC80220	OPTION Ⓑ	IC80070
203 1400	0 Ohm	100p	—	100k	28F004	—	29798 101 21..
-203 1600	0,1u	100p	—	100k	28F004	X	29798 101 21..
203 1700	0,1u	100p	—	100k	28F004	X	29798 102 07..
203 1800	0,1u	100p	—	100k	28F004	X	29798 104 01..

Bei den in den Schaltplänen angegebenen Messwerten handelt es sich um Näherungswerte!

The measured values given in the circuit diagrams are approximates!

PROZESSORMODUL 29504 203 1400
PROCESSING BOARD 203 1600
PLAQUE CALCULATEUR 203 1700
PIASTRA CALCOLATORE 203 1800
PLACA CALCOLADOR

** NUR VORGESEHEN
ONLY IF REQUIRED
PREVU
SOLO PREVISTO
SOLAM. PREVISTO PARA

Bestückungsseite, Ansicht von oben
Component Side, Top View

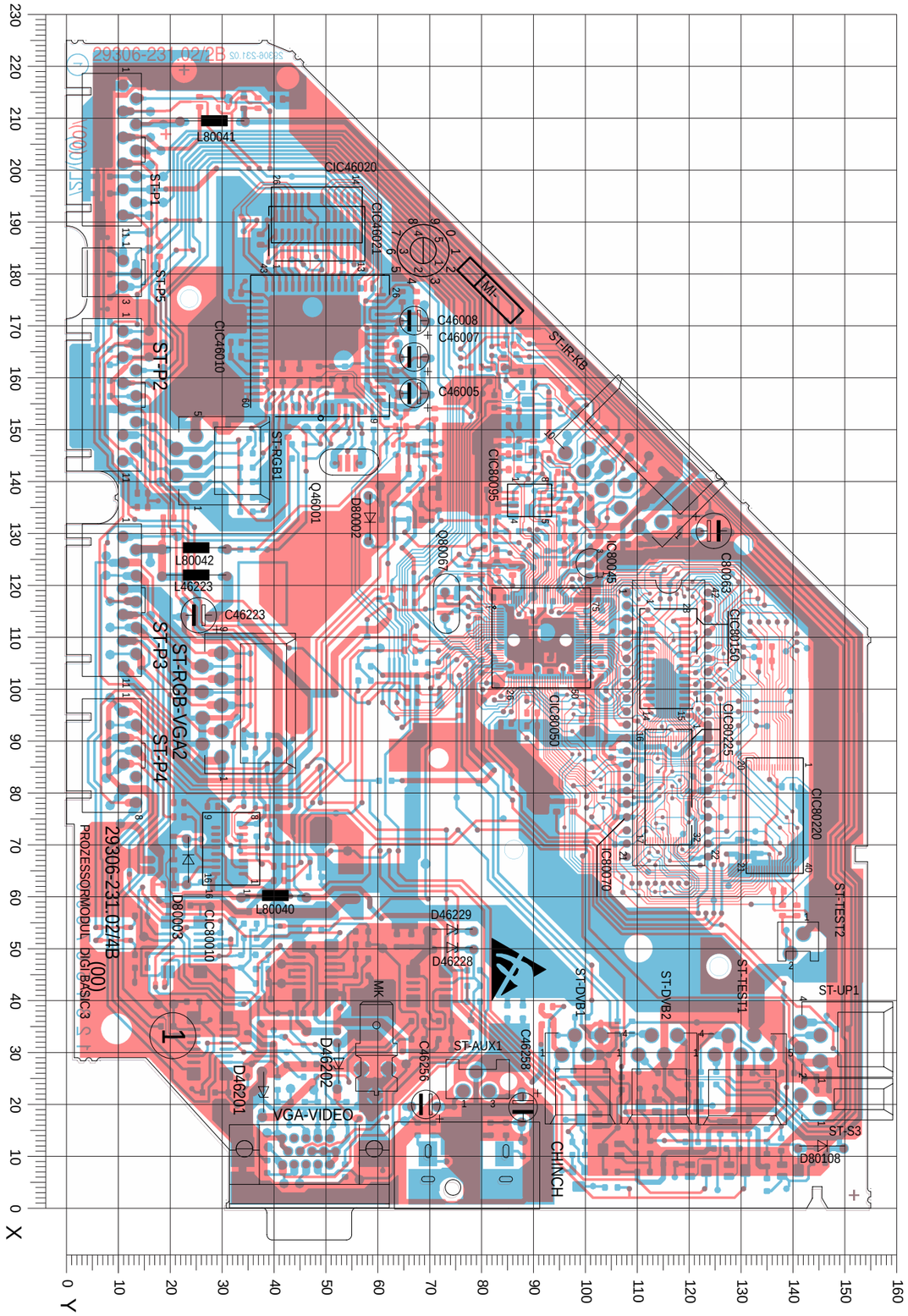

Bestückungsseite, Ansicht von oben
Component Side, Top View

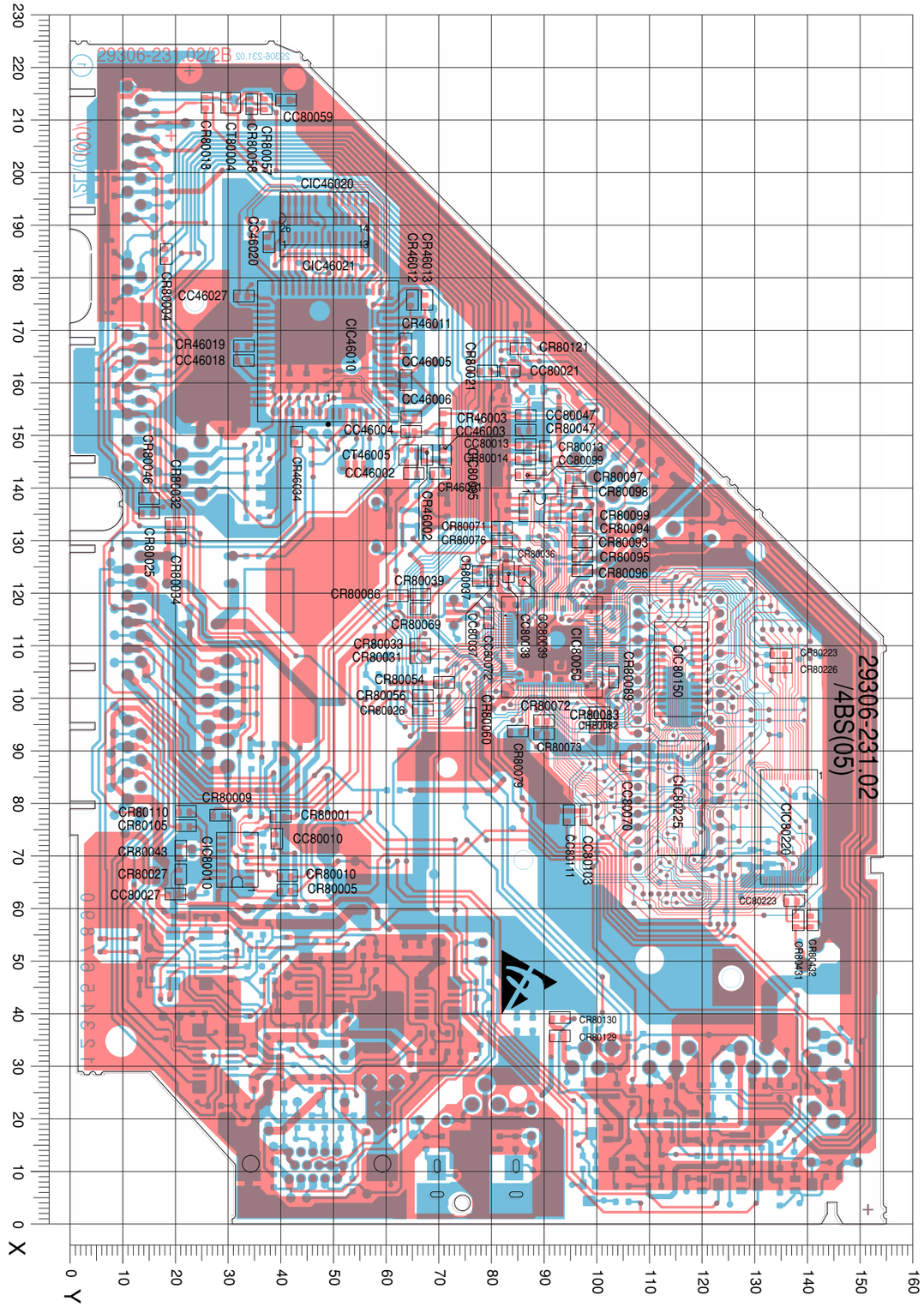

Lötseite, Ansicht von unten
Solder Side, Bottom View

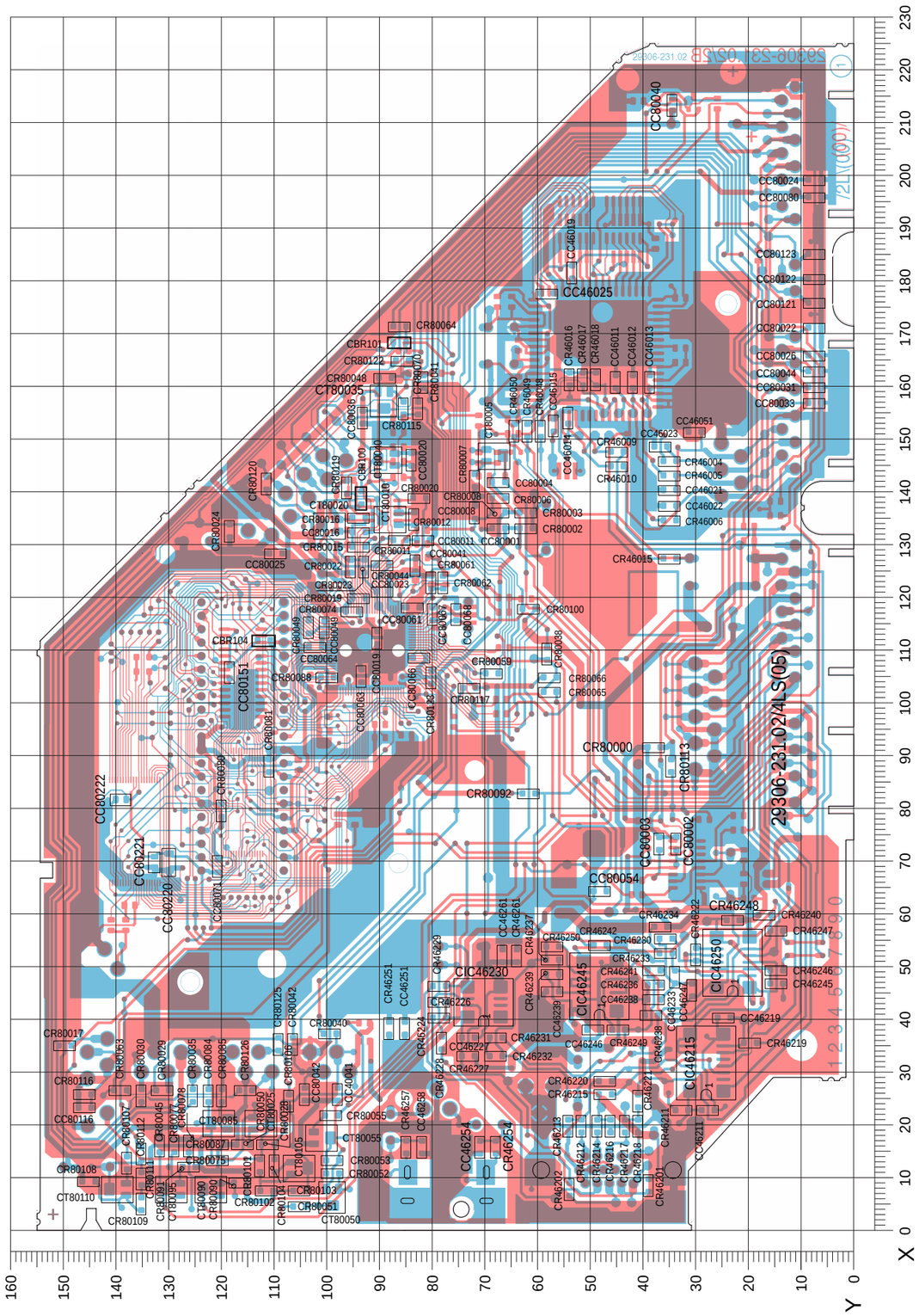

Koordinaten für die Bauteile der Bestückungsseite (Oberseite)
Coordinates of the Components on the Components Side (Top Side)

Pos.-Nr./ Pos. No.	Koordinaten/ Coordinates X	Y
C46005	157	67
C46007	164	67
C46008	171	67
C46223	114	26
C46256	20	69
C46258	20	88
C80063	131	125

Pos.-Nr./ Pos. No.	Koordinaten/ Coordinates X	Y
CHINCH	4	77
D46201	22	38
D46202	28	53
D46228	50	74
D46229	54	74
D80002	133	58
D80003	67	23

Pos.-Nr./ Pos. No.	Koordinaten/ Coordinates X	Y
D80108	12	146
IC80045	124	100
IC80070	94	116
L46223	122	25
L80040	60	40
L80041	210	28
L80042	127	25

Pos.-Nr./ Pos. No.	Koordinaten/ Coordinates X	Y
MK	31	60
Q46001	144	54
Q80067	117	73
STAUX01	25	79
STDVB01	25	99
STDVB02	25	114
STIRKB	144	111

Pos.-Nr./ Pos. No.	Koordinaten/ Coordinates X	Y
STP01	204	9
STP02	157	9
STP03	117	9
STP04	87	9
STP05	180	9
STRGBV	97	35
STRGB01	144	30

Pos.-Nr./ Pos. No.	Koordinaten/ Coordinates X	Y
STS03	21	150
STTEST01	25	130
STTEST02	51	141
STUP01	33	150
VGAVIDE	5	47

Koordinaten für die Chip-Bauteile der Bestückungsseite (Oberseite)
Coordinates of the Chip Components on the Components Side (Top Side)

Pos.-Nr./ Pos. No.	Koordinaten/ Coordinates X	Y
CC46002	143	65
CC46003	146	71
CC46004	151	65
CC46005	160	64
CC46006	153	65
CC46018	164	33
CC46020	187	38
CC46027	176	33
CC80010	73	39
CC80013	148	86
CC80021	162	84
CC80027	63	20
CC80037	123	80
CC80038	124	83
CC80039	123	86
CC80047	154	86
CC80059	214	41

Pos.-Nr./ Pos. No.	Koordinaten/ Coordinates X	Y
CC80070	88	106
CC80072	115	80
CC80093	130	97
CC80096	124	97
CC80099	142	86
CC80103	78	98
CC80111	78	95
CC80223	62	138
CIC46010	166	49
CIC46020	191	48
CIC46021	188	48
CIC80010	69	32
CIC80050	110	91
CIC80095	136	89
CIC80150	106	116
CIC80220	76	136
CIC80225	81	116

Pos.-Nr./ Pos. No.	Koordinaten/ Coordinates X	Y
CR46001	143	70
CR46002	146	68
CR46003	153	71
CR46011	167	64
CR46012	176	65
CR46013	176	68
CR46019	167	33
CR46034	150	43
CR80001	78	40
CR80004	184	18
CR80005	63	41
CR80009	78	28
CR80010	66	41
CR80013	147	90
CR80014	145	86
CR80018	213	26
CR80021	162	79

Pos.-Nr./ Pos. No.	Koordinaten/ Coordinates X	Y
CR80025	135	15
CR80026	98	67
CR80027	67	21
CR80031	108	67
CR80032	133	20
CR80033	110	67
CR80034	131	20
CR80036	127	82
CR80037	123	78
CR80039	120	67
CR80043	71	21
CR80046	138	15
CR80047	151	86
CR80054	103	71
CR80056	100	67
CR80057	213	37
CR80058	213	35

Pos.-Nr./ Pos. No.	Koordinaten/ Coordinates X	Y
CR80060	96	76
CR80069	117	67
CR80071	133	82
CR80072	96	90
CR80073	93	90
CR80076	130	82
CR80079	94	85
CR80082	97	100
CR80083	94	100
CR80086	119	62
CR80089	104	103
CR80093	130	97
CR80094	133	97
CR80095	127	97
CR80096	124	97
CR80097	142	96

Pos.-Nr./ Pos. No.	Koordinaten/ Coordinates X	Y
CR80098	139	97
CR80099	135	97
CR80105	76	22
CR80110	78	22
CR80121	167	86
CR80129	36	93
CR80130	39	93
CR80223	108	135
CR80226	106	135
CR80431	58	138
CR80432	58	141
CT46005	146	64
CT80004	213	30

Koordinaten für die Bauteile der Lötseite (Unterseite)
Coordinates of the Components on the Solder Side (Bottom Side)

Pos.-Nr./ Pos. No.	Koordinaten/ Coordinates X	Y
CBR100	139	94
CBR101	168	86
CBR104	112	112
CC40041	26	98
CC46011	161	45
CC46012	161	42
CC46013	161	39
CC46014	154	54
CC46015	152	57
CC46019	182	53
CC46021	140	35
CC46022	137	35
CC46023	149	37
CC46025	177	58
CC46051	151	30
CC46211	23	28
CC46219	40	25
CC46227	37	73
CC46233	48	34
CC46238	44	38
CC46239	45	57
CC46246	38	49
CC46247	46	31
CC46251	38	85
CC46254	16	71
CC46258	16	82
CC46261	52	67
CC80001	133	68
CC80002	73	34
CC80003	73	37
CC80004	142	68
CC80008	136	72
CC80011	131	82
CC80016	132	94
CC80019	112	91
CC80020	146	84

Pos.-Nr./ Pos. No.	Koordinaten/ Coordinates X	Y
CC80022	171	8
CC80023	121	90
CC80024	199	8
CC80025	128	110
CC80026	166	8
CC80031	160	8
CC80033	157	8
CC80036	154	93
CC80040	213	35
CC80041	126	83
CC80042	26	104
CC80044	163	8
CC80049	114	100
CC80054	64	48
CC80061	118	84
CC80063	105	94
CC80064	110	102
CC80066	108	83
CC80067	117	80
CC80068	117	76
CC80071	69	121
CC80080	196	8
CC80116	23	146
CC80121	176	8
CC80122	180	8
CC80123	185	8
CC80151	106	118
CC80220	70	130
CC80221	70	133
CC80222	82	139
CIC46215	32	28
CIC46230	43	70
CIC46245	46	48
CIC46250	51	23
CR46004	146	35

Pos.-Nr./ Pos. No.	Koordinaten/ Coordinates X	Y
CR46005	143	35
CR46006	134	35
CR46009	148	45
CR46010	145	45
CR46015	127	35
CR46016	161	54
CR46017	161	52
CR46018	161	49
CR46048	151	59
CR46049	151	62
CR46050	151	65
CR46201	9	39
CR46202	8	54
CR46211	23	33
CR46212	20	52
CR46213	20	54
CR46214	20	49
CR46215	26	47
CR46216	20	46
CR46217	20	43
CR46218	20	41
CR46219	35	20
CR46220	28	47
CR46221	25	41
CR46222	52	30
CR46224	40	79
CR46226	43	79
CR46227	33	73
CR46228	35	78
CR46229	46	79
CR46230	55	36
CR46231	37	68
CR46232	33	68
CR46233	53	36
CR46234	58	37
CR46236	47	38

Pos.-Nr./ Pos. No.	Koordinaten/ Coordinates X	Y
CR46237	51	57
CR46238	41	38
CR46239	48	57
CR46240	60	17
CR46241	49	38
CR46242	54	48
CR46245	47	15
CR46246	49	15
CR46247	57	15
CR46248	59	23
CR46249	38	45
CR46250	54	57
CR46251	38	88
CR46254	16	68
CR46257	16	85
CR46261	52	64
CR80000	91	38
CR80002	133	62
CR80003	136	62
CR80006	139	68
CR80007	142	72
CR80008	136	68
CR80011	131	86
CR80012	135	84
CR80015	130	94
CR80016	135	94
CR80017	35	150
CR80019	120	94
CR80020	139	83
CR80022	126	96
CR80023	126	93
CR80024	133	118
CR80028	16	111
CR80029	27	131
CR80030	25	135
CR80035	25	125

Pos.-Nr./ Pos. No.	Koordinaten/ Coordinates X	Y
CR80038	109	58
CR80040	37	99
CR80041	161	82
CR80042	35	107
CR80044	126	90
CR80045	16	132
CR80048	161	89
CR80049	114	103
CR80050	16	116
CR80051	5	105
CR80052	11	99
CR80053	13	99
CR80055	22	99
CR80059	106	69
CR80061	123	80
CR80062	123	78
CR80063	27	139
CR80064	171	86
CR80065	102	58
CR80066	105	58
CR80070	156	83
CR80074	117	95
CR80075	13	121
CR80077	16	129
CR80078	16	126
CR80080	80	120
CR80081	88	111
CR80084	25	123
CR80085	25	120
CR80087	16	121
CR80088	105	100
CR80090	9	117
CR80091	12	126
CR80092	83	62
CR80100	118	62
CR80101	12	113

Pos.-Nr./ Pos. No.	Koordinaten/ Coordinates X	Y
CR80102	8	111
CR80103	8	105
CR80104	12	110
CR80106	25	107
CR80107	13	138
CR80108	9	145
CR80109	5	135
CR80111	10	135
CR80112	15	135
CR80113	88	35
CR80115	156	86
CR80116	26	146
CR80117	103	73
CR80119	141	96
CR80120	142	111
CR80122	165	86
CR80123	105	80
CR80125	35	109
CR80126	27	116
CT80005	147	68
CT80010	135	88
CT80020	133	99
CT80025	20	113
CT80035	157	89
CT80040	146	89
CT80050	6	99
CT80055	18	101
CT80085	20	120
CT80090	8	122
CT80095	8	130
CT80105	12	105
CT80110	8	140

Netzschalterplatte / Mains Switch Board 29305 165 9100

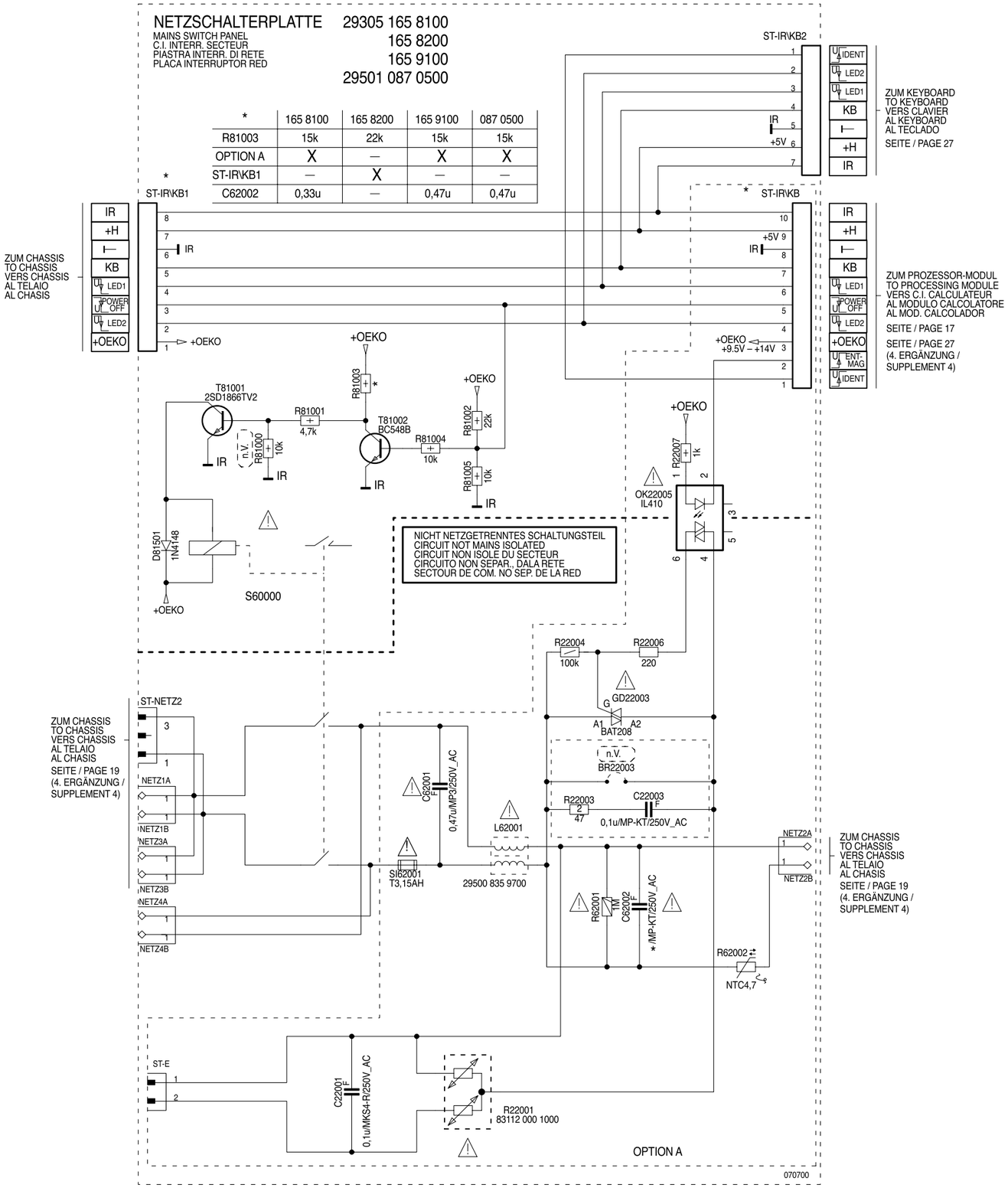

Bestückungsseite, Ansicht von oben
Component Side, Top View

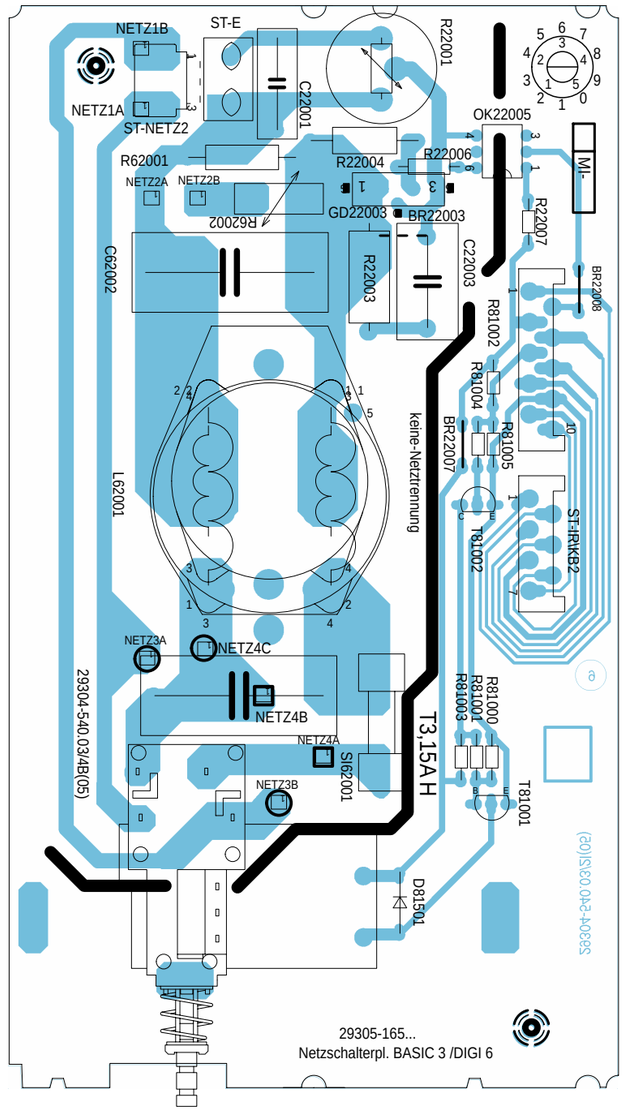

Keyboard 29501 083 8000

Bestückungsseite, Ansicht von oben
Component Side, Top View

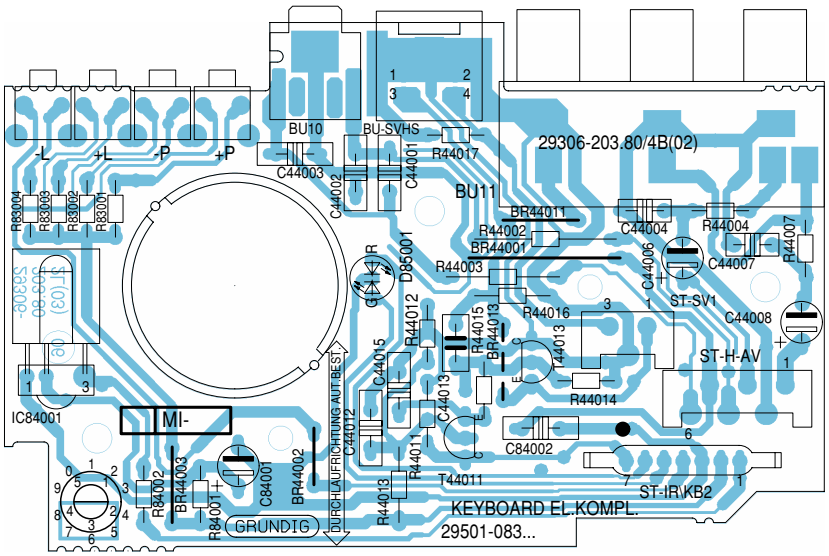

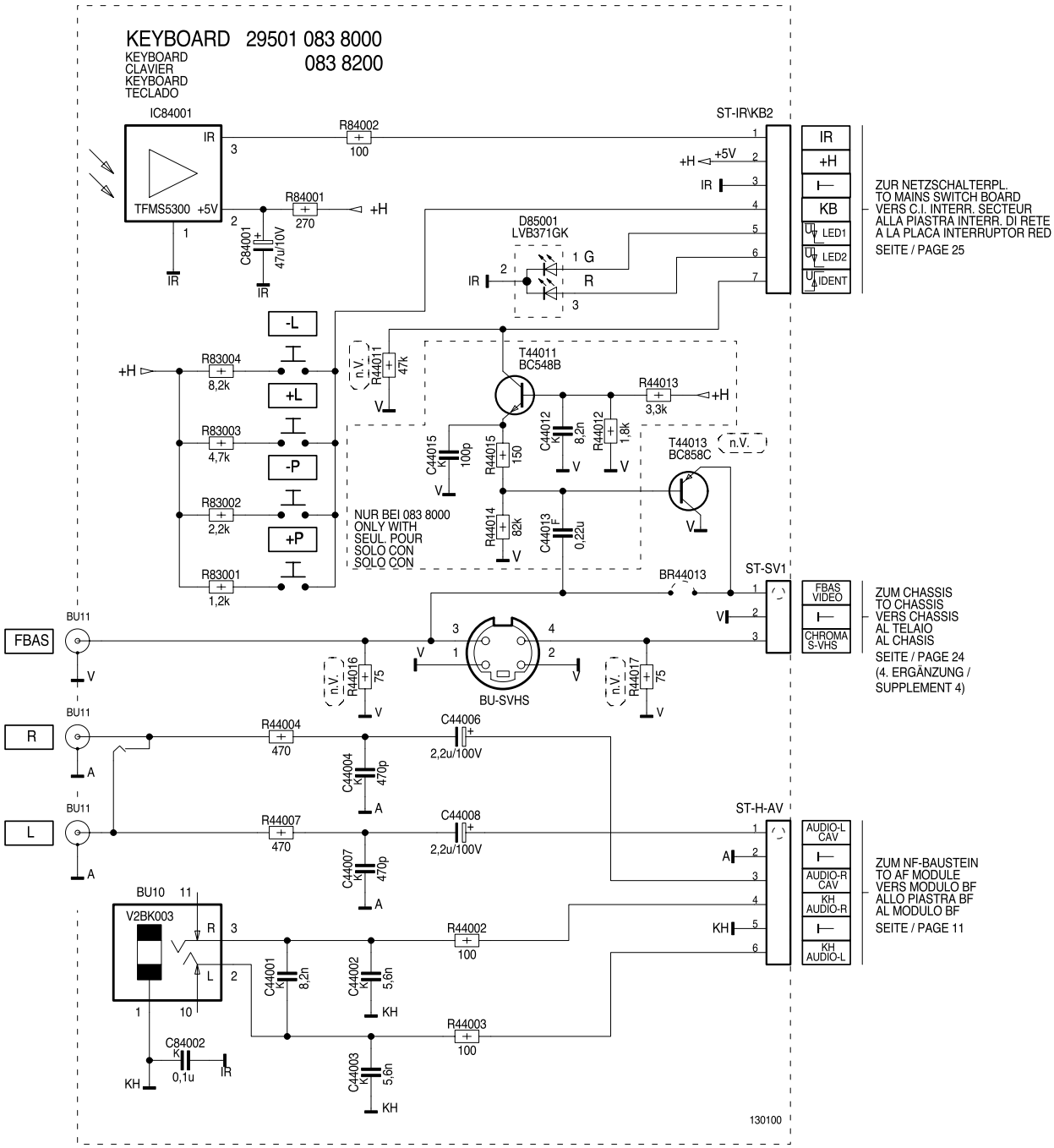

Rotations- und N/S-Trapezkorrekturplatte / Rotation and N/S Trapezium Correction Board 29305 129 0200 / 29305 129 1800

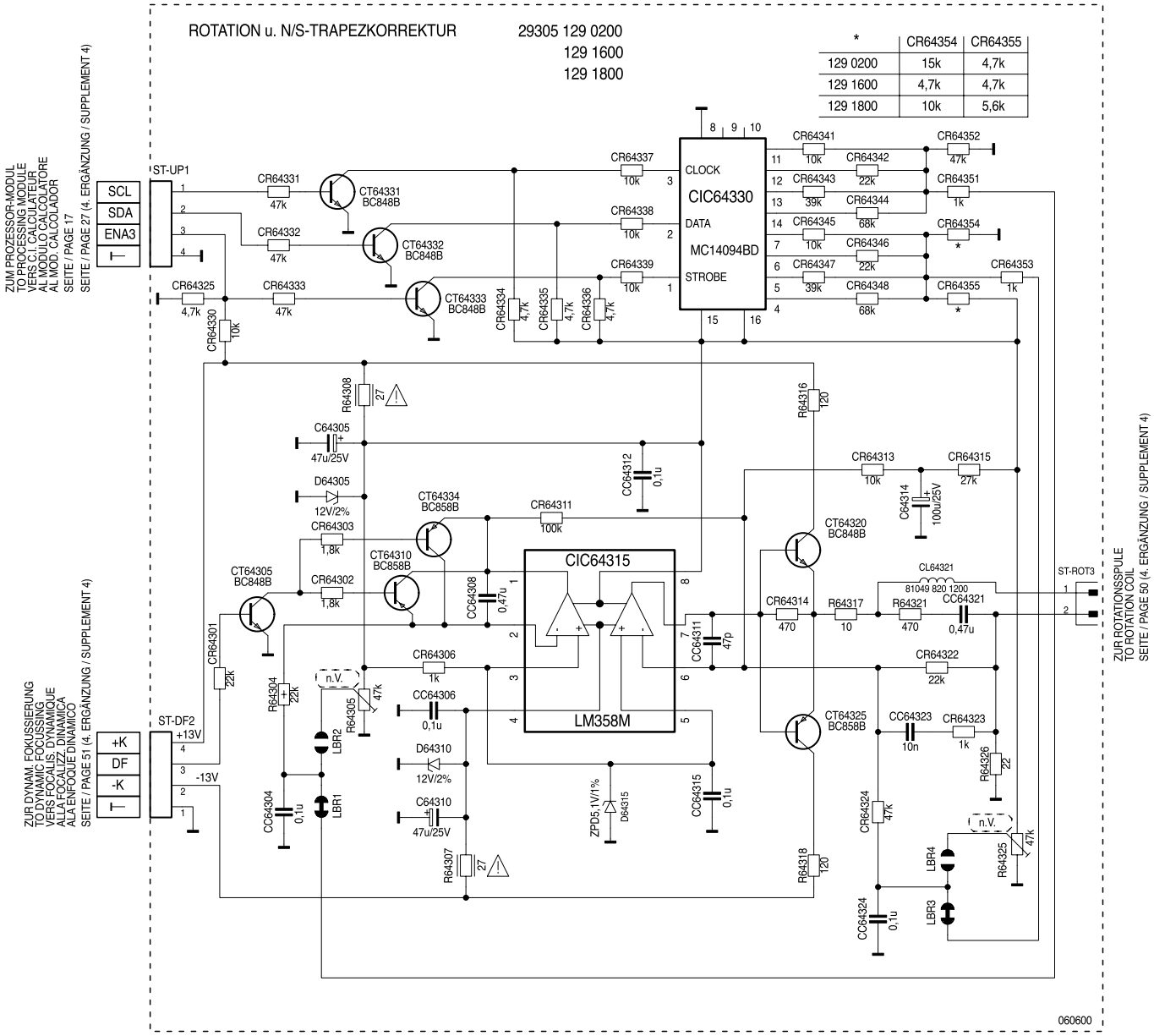

*	CR64354	CR64355
129 0200	15k	4,7k
129 1600	4,7k	4,7k
129 1800	10k	5,6k

Bestückungsseite, Ansicht von oben
Component Side, Top View

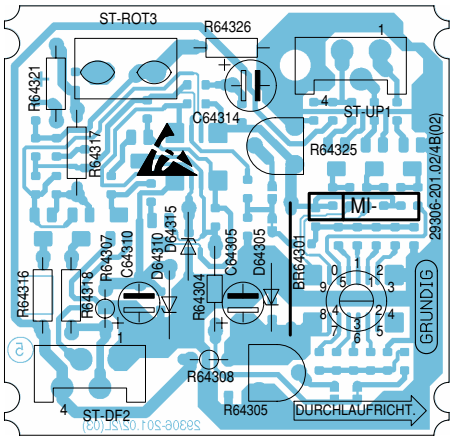

Lötseite, Ansicht von unten
Solder Side, Bottom View

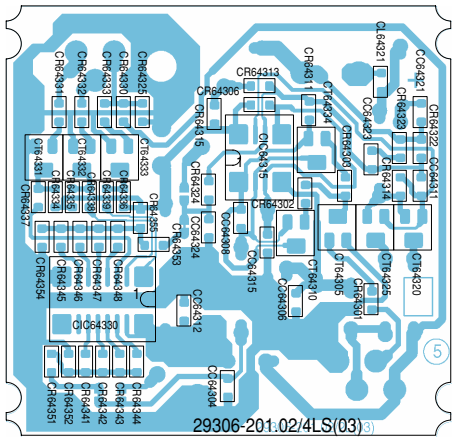

GRUNDIG

Ersatzteilliste
Spare Parts List

TV

7 / 2000 ARGANTO 70 MW 70-510/8 A DPL

MATERIAL-NR. / PART NO.: 92195 602 7500 BESTELL-NR. / ORDER NO.: GCL8475 SCHWARZ/BLACK
VERSION NR./VERSION NO.: **VNM**

POS. NR. POS. NO.	ABB. FIG.	MATERIAL-NR. PART NUMBER	ANZ. QTY.	BEZEICHNUNG (D)	DESCRIPTION (GB)
		92195 602 7500		ARGANTO 70 MW 70-510/8 A DPL KEIN E-TEIL VNM	ARGANTO 70 MW 70-510/8 A DPL NO SPARE PART
0200.000		29635 277 0701		GEH-VORDERTEIL KPL	CABINET FRONT PART CPL
0201.000		19124 025 6100		LAUTSPRECHER	LOUDSPEAKER
0201.000		19116 005 9700	2	OVALLAUTSPRECHER SCHALLWAND	OVAL LOUDSPEAKER SOUND BOARD
0204.000		29632 209 0101		GITTER KPL LAUTSPRECHER	GRID CPL LOUDSPEAKER
0206.000		29638 138 0202	2	ABDECKUNG SCHALLWAND OFB	COVER SOUND BOARD SURF.TREATED
0208.000		29700 628 1106		ABDECKUNG BASIC 3	COVER BASIC 3
0210.000		29638 326 0203		RAHMEN-OBERTEIL	FRAME UPPER PART
0215.000		29638 327 0203	2	RAHMEN-SEITENTEIL	FRAME SIDE PART
0218.000		29636 327 0102		TASTENKNOPF NETZSCHALTER	KEY POWER SWITCH
0225.000		29636 364 0201		KLAPPE DRUCK KPL BEDIENTEIL	FLAP PRINT CPL CONTROL UNIT
0226.000		29303 375 1001		SCHENKELFEDER KLAPPE	LEG SPRING FLAP
0227.000		27033 221 0100		DRUCKSCHNAEPPER KLAPPE	PRESSURE CATCH FLAP
0228.000		29638 023 0101		DAEMPFUNGSBLOCK	DAMPING BLOCK
WW.		29638 023 1101		DAEMPFUNGSBLOCK	DAMPING BLOCK
0230.000		29636 326 0102		IR-FENSTER	IR WINDOW
0231.000		29638 338 0101	2	ISOLIERFOLIE SCHALLWAND	INSULATING FOIL SOUND BOARD
0300.000		29636 319 0301		GEH-RUECKTEIL KPL OFB	CABINET REAR PART CPL SURF.TREATED
0310.000		29635 248 0103	2	BOX KPL	BOX KPL
0320.000		29110 273 0501		TYPENAUFKLEBER	TYPE LABEL SELF ADHESIVE
0350.000		29636 341 0101	2	ZWISCHENSTUECK RUECKWANDBEFESTIG.	INTERMEDIATE PIECE REAR PANEL FIXING
0700.000	⚠	09246 151 7601		ENTMAGNETISIERUNGSSPULE	DEGAUSSING COIL
		29305 160 6000		BUCHSENPLATTE KEIN E-TEIL	SOCKET BOARD NO SPARE PART
		29305 160 3700		BAUSTEIN EURO-AV KEIN E-TEIL	MODULE EURO-AV NO SPARE PART
		29501 083 8000		KEYBOARD KEIN E-TEIL	KEYBOARD NO SPARE PART
1100.000	⚠	83000 662 0300		BILDROHR W66 ESF202X44 PHILIPS	PICTURE TUBE W66 ESF202X44 PHILIPS
1200.000	⚠	29201 360 1106		ANODENKAPPE M.HOCHSPANNUNGSKABEL	ANODE CAP W.HIGH VOLTAGE CABLE
1300.000		29636 357 0102		BEDIENUNGSEINSATZ DRUCK KPL	CONTROL INSERT PRINT CPL
1311.000		29703 357 1100		TASTSCHALTER PROGRAMM +	KEY SWITCH PROGRAMME +
1312.000		29703 357 1100		TASTSCHALTER PROGRAMM -	KEY SWITCH PROGRAMME -
1313.000		29703 357 1100		TASTSCHALTER LAUTSTAERKE +	KEY SWITCH VOLUME +
1314.000		29703 357 1100		TASTSCHALTER LAUTSTAERKE -	KEY SWITCH VOLUME -
1360.000	⚠	29703 291 7105		NETZSCHALTER ECO O.WISCHER	POWER SWITCH ECO W/O WIPER
1370.000		29636 328 0100		TASTEN-SATZ PROGRAMM/LAUTSTAERKE	KEYS SET PROGRAMME/VOLUME
1381.000		29501 717 0100		LICHTLEITER	LIGHT GUIDE
1383.000		29303 390 4200		KOPFHOERERBUCHSE 3,5mm O.SCHALTER	HEADPHONE SOCKET 3,5mm W/O SWITCH
1384.000		29303 168 5800		CINCH-BUCHSE 3-FACH FBAS/NF L,R	CINCH SOCKET 3 FOLD FBAS/AF L,R
1387.000		29303 522 0600		S-VHS-BUCHSE	S-VHS-SOCKET
1390.000	⚠	09621 113 0206	2	SICHERUNGSHALTER SI62001	FUSE HOLDER SI62001
1800.000	⚠	29305 165 9100		NETZSCHALTERPLATTE	POWER SWITCH BOARD
2100.000	⚠	82909 913 1600		NETZKABEL KPL MIT ENTSTOERDROSSEL	POWER CABLE CPL W. INTERFERENCE COIL
2300.000	⚠	29305 122 2600	X	BILDROHRPLATTE	PICTURE TUBE BOARD
2400.000		29642 061 0901		TP 850 C FERNBEDIENUNG	TP 850 C REMOTE CONTROL
		21956 941 0200		BEDIENUNGSANLEITUNG D	OPERATING INSTRUCTIONS D
		21956 941 0300		BEDIENUNGSANLEITUNG F/NL	OPERATING INSTRUCTIONS F/NL
		21956 941 0400		BEDIENUNGSANLEITUNG E/P	OPERATING INSTRUCTIONS E/P

ÄNDERUNGEN VORBEHALTEN / SUBJECT TO ALTERATION

POS. NR. POS. NO.	ABB. FIG.	MATERIAL-NR. PART NUMBER	ANZ. QTY.	BEZEICHNUNG (D)	DESCRIPTION (GB)
		21956 941 0500		BEDIENUNGSANLEITUNG S/N	OPERATING INSTRUCTIONS S/N
		21956 941 0600		BEDIENUNGSANLEITUNG DK/FIN	OPERATING INSTRUCTIONS DK/FIN
		21956 941 0700		BEDIENUNGSANLEITUNG GB/I	OPERATING INSTRUCTIONS GB/I
		29120 237 0101		BEDIENUNGSANLEITUNG TV-GUIDE	OPERATING INSTRUCTIONS TV-GUIDE
		72010 024 9000		SERVICE MANUAL D/GB	SERVICE MANUAL D/GB
		72010 024 9400		SERVICE MANUAL 4.ERG. D/GB	SERVICE MANUAL 4TH SUPPLEMENT D/GB
		72010 024 9500		SERVICE MANUAL 5.ERG. D/GB	SERVICE MANUAL 5TH SUPPLEMENT D/GB
		29656 004 3200		MONTAGEZUBEHOER F.BILDROHR KEIN E-TEIL	MOUNTING ACCESSORIES F.PT NO SPARE PART
		29704 007 2200	X	CHASSIS-FS-STEREO CUC 1930 KEIN E-TEIL	CHASSIS TV STEREO CUC 1930 NO SPARE PART
				X = SIEHE GESONDERTE E-LISTE WW. = WAHLWEISE	X = SEE SEPARATE PARTS LIST WW. = OPTIONAL

POS. NR. POS. NO.	MATERIAL-NR. PART NUMBER	BEZEICHNUNG DESCRIPTION
	29636 357 0102	BEDIENUNGSEINSATZ DRUCK KPL CONTROL INSERT PRINT CPL
C 22001 ⚠	85637 324 2500	FOKO KF #25 0,1UF 20% 250V
C 62001 ⚠	85117 930 4700	FOKO MP3 0,47UF20%250V
C 62002 ⚠	85117 930 4700	FOKO MP3 0,47UF20%250V
C 84002	86682 030 2300	ABBLOCK-C 0,1 UF -GR 25V
CT 43331	83010 038 5800	SMD TRANS BC858B/BC857B
CT 43332	83010 038 5800	SMD TRANS BC858B/BC857B
CT 43333	83010 048 4800	SMD TRANS BC848B/BC847B
CT 43337	83010 048 4800	SMD TRANS BC848B/BC847B
CT 43339	83010 048 4800	SMD TRANS BC848B/BC847B
D 43316	83092 150 4500	DIODE 1N4148
D 81501	83092 150 4500	DIODE 1N4148
D 85001	83099 783 7100	LE-DIODE LUB371GK
GD22003 ⚠	83100 100 0800	TRIAC BTB08-600CW
IC 84001	83053 675 3000	IC TFMS5300 STEHEND/TSOP
L 40901	09238 224 0600	HF-DROSSEL/COIL
L 40903	09238 224 0600	HF-DROSSEL/COIL
L 40905	09238 224 0600	HF-DROSSEL/COIL
L 40907	09238 224 0600	HF-DROSSEL/COIL
L 40909	09238 224 0600	HF-DROSSEL/COIL
L 40916	09238 224 0600	HF-DROSSEL/COIL
L 62001 ⚠	29500 835 9700	ENTSTOER-DR 2X22MH INTERFERENCE COIL
OK 22005 ⚠	83060 003 2300	OPTOKOPPLER OPTO COUPLER
R 22001 ⚠	83112 000 1200	PTC #3 DUO
R 43327	87000 112 4600	KSW 0204 75 OHM 5%
R 62001 ⚠	87650 491 4500	MSW SI 0414 1 MOHM 5% VDE
R 62002 ⚠	83110 050 1700	NTC 4,7 OHM 30%
SI 62001 ⚠	83156 225 0300	SI 5X20 T3,15A H 250V
T 44011	83032 055 4800	TRANS BC548B/BC547B
T 81001	83032 028 7500	TRANS 2SD1866TV2
T 81002	83032 055 4800	TRANS BC548B/BC547B

POS. NR. POS. NO.	MATERIAL-NR. PART NUMBER	BEZEICHNUNG DESCRIPTION

ÄNDERUNGEN VORBEHALTEN / SUBJECT TO ALTERATION

POS. NR. POS. NO.	MATERIAL-NR. PART NUMBER	BEZEICHNUNG DESCRIPTION

POS. NR. POS. NO.	MATERIAL-NR. PART NUMBER	BEZEICHNUNG DESCRIPTION

ARGANTO 70 MW 70-510/8 A DPL

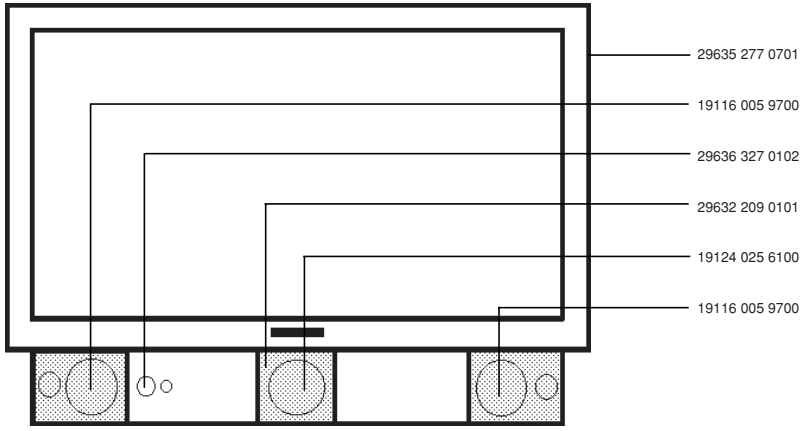

Es gelten die Vorschriften und Sicherheitshinweise gemäß dem Service Manual "Sicherheit", Mat.-Nummer 72010 800 0000, sowie zusätzlich die eventuell abweichenden, landesspezifischen Vorschriften!

The regulations and safety instructions shall be valid as provided by the "Safety" Service Manual, part number 72010 800 0000, as well as the respective national deviations.

ÄNDERUNGEN VORBEHALTEN / SUBJECT TO ALTERATION

GRUNDIG

Ersatzteilliste
Spare Parts List

TV

7 / 2000

ARGANTO 82 MW 82-510/8 A DPL

MATERIAL-NR. / PART NO.: 92195 702 5200 BESTELL-NR. / ORDER NO.: GCL8352 POLAR
VERSION NR./VERSION NO.: **VNM**

POS. NR. POS. NO.	ABB. FIG.	MATERIAL-NR. PART NUMBER	ANZ. QTY.	BEZEICHNUNG (D)	DESCRIPTION (GB)
		92195 702 5200		ARGANTO 82 MW 82-510/8 A DPL POLAR KEIN E-TEIL	ARGANTO 82 MW 82-510/8 A DPL POLAR NO SPARE PART
0200.000		29635 339 0201		GEH-VORDERTEIL DRUCK KPL	CABINET FRONT PART PRINT
0201.000		19124 025 6100		LAUTSPRECHER	LOUDSPEAKER
0201.000		19116 005 9700	2	OVALLAUTSPRECHER SCHALLWAND	OVAL SPEAKER SOUND BOARD
0204.000		29632 209 0202		GITTER KPL LAUTSPRECHER	GRID CPL LOUDSPEAKER
0206.000		29636 456 8101		ABDECKUNG	COVER
0208.000		29700 628 1106		ABDECKUNG BASIC 3	COVER BASIC 3
0209.000		29638 138 0301	2	ABDECKUNG OFB SCHALLWAND	COVER SURF. TREATED SOUND BOARD
0210.000		29638 329 0103		RAHMEN-OBERTEIL	FRAME UPPER PART
0215.000		29638 330 0103	2	RAHMEN-SEITENTEIL	FRAME SIDE PART
0217.000		29608 864 0102	5	SOCKELEINLAGE	BASE INSERT
0218.000		29636 327 0201		TASTENKNOPF NETZSCHALTER	KEY POWER SWITCH
0225.000		29636 364 0301		KLAPPE DRUCK KPL	FLAP PRINT CPL
0226.000		29303 375 1001		SCHENKELFEDER KLAPPE	LEG SPRING FLAP
0227.000		27033 221 0100		DRUCKSCHNAEPPER KLAPPE	PRESSURE CATCH FLAP
0228.000		29638 023 1301		DAEMPFUNGSBLOCK KLAPPE	DAMPING BLOCK FLAP
0230.000		29636 326 0202		IR-FENSTER	IR WINDOW
0231.000	⚠	29638 171 0101		FOLIE ISOLIERUNG BRANDSCHUTZ	FOIL INSULATION FIRE PROTECTION
0231.000		29638 338 0101	2	ISOLIERFOLIE SCHALLWAND	INSULATING FOIL SOUND BOARD
0247.000		29303 119 7100		EURO-AV BUCHSENLEISTE 21-POL BLAU	EURO-AV SOCKET STRIP 21 PIN BLUE
0300.000		29636 319 0601		GEH-RUECKTEIL KPL OFB	CABINET REAR PART CPL SURF. TREATED
0310.000		29635 248 0401	2	BOX KPL	BOX CPL
0320.000		29110 274 0502		TYPENAUFKLEBER	TYPE LABEL SELF ADHESIVE
0350.000		29636 320 0103	2	ZWISCHENSTUECK RUECKWANDBEFEST.	INTERMEDIATE PIECE REAR PANEL FIXING
0700.000	⚠	09246 154 7502		ENTMAGNETISIERUNGS/ROTATIONSSPULEN SET	DEGAUSSING/ROTATING COIL SET
0740.000		29607 309 0101	2	SPULENHALTER	HOLDER COIL
0900.000	⚠	29201 477 0100		FOKUS U.UG2-REGLER	FOCUS AND UG2-ADJUSTMENT CONTROL
0910.000		29201 476 0102	2	FOKUSLEITUNG M.TUELLE	FOCUSING CABLE WITH GROMMET
WW.		29201 476 0202		FOKUSLEITUNG M.TUELLE	FOCUSING CABLE WITH GROMMET
		29305 160 6000		BUCHSENPLATTE KEIN E-TEIL	SOCKET BOARD NO SPARE PART
		29305 160 3700		BAUSTEIN EURO-AV KEIN E-TEIL	MODULE EURO-AV NO SPARE PART
		29501 083 8000		KEYBOARD KEIN E-TEIL	KEYBOARD NO SPARE PART
1100.000	⚠	83000 762 3100		BILDROHR W76 ESF231X44 PHILIPS	PICTURE TUBE W76 ESF231X44 PHILIPS
1200.000	⚠	29201 360 1106		ANODENKAPPE M.HOCHSPANNUNGSKABEL	ANODE CAP W.HIGH VOLTAGE CABLE
1300.000		29636 357 0301		BEDIENUNGSEINSATZ DRUCK KPL	CONTROL INSERT PRINT CPL
1311.000		29703 357 1100		TASTSCHALTER PROGRAMM +	KEY SWITCH PROGRAMME +
1312.000		29703 357 1100		TASTSCHALTER PROGRAMM -	KEY SWITCH PROGRAMME -
1313.000		29703 357 1100		TASTSCHALTER LAUTSTAERKE +	KEY SWITCH VOLUME +
1314.000		29703 357 1100		TASTSCHALTER LAUTSTAERKE -	KEY SWITCH VOLUME -
1360.000	⚠	29703 291 7105		NETZSCHALTER ECO O.WISCHER	POWER SWITCH ECO W/O WIPER
1370.000		29636 328 0203		TASTENSATZ PROGRAMM/LAUTSTAERKE	KEY SET PROGRAMME/VOLUME
1381.000		29501 717 0100		LICHTLEITER	LIGHT GUIDE
1383.000		29303 390 4200		KOPFHOERERBUCHSE 3,5mm O.SCHALTER	HEADPHONE SOCKET 3,5mm W/O SWITCH
1384.000		29303 168 5800		CINCH-BUCHSE 3-FACH FBAS/NF L,R	CINCH SOCKET 3 FOLD FBAS/AF L,R
1387.000		29303 522 0600		S-VHS-BUCHSE O.SCHALTER	S-VHS-SOCKET W/O SWITCH
1390.000	⚠	09621 113 0206	2	SICHERUNGSHALTER SI62001	FUSE HOLDER SI62001
1800.000	⚠	29305 165 9100		NETZSCHALTERPLATTE	POWER SWITCH BOARD

ÄNDERUNGEN VORBEHALTEN / SUBJECT TO ALTERATION

POS. NR. POS. NO.	ABB. FIG.	MATERIAL-NR. PART NUMBER	ANZ. QTY.	BEZEICHNUNG (D)	DESCRIPTION (GB)
2100.000	⚠	82909 913 1600		NETZKABEL KPL MIT ENTSTOERDROSSEL	POWER CABLE CPL WITH INTERFERENCE COIL
2300.000	⚠	29305 122 2400	X	BILDROHRPLATTE	PICTURE TUBE BOARD
2400.000		29642 061 0901		TP 850 C FERNBEDIENUNG	TP 850 C REMOTE CONTROL
		21957 941 0200		BEDIENUNGSANLEITUNG D	OPERATING INSTRUCTIONS D
		21957 941 0300		BEDIENUNGSANLEITUNG F/NL	OPERATING INSTRUCTIONS F/NL
		21957 941 0400		BEDIENUNGSANLEITUNG E/P	OPERATING INSTRUCTIONS E/P
		21957 941 0500		BEDIENUNGSANLEITUNG S/N	OPERATING INSTRUCTIONS S/N
		21957 941 0600		BEDIENUNGSANLEITUNG DK/FIN	OPERATING INSTRUCTIONS DK/FIN
		21957 941 0700		BEDIENUNGSANLEITUNG GB/I	OPERATING INSTRUCTIONS GB/I
		29120 237 0101		BEDIENUNGSANLEITUNG TV-GUIDE	OPERATING INSTRUCTIONS TV-GUIDE
		72010 024 9000		SERVICE MANUAL D/GB	SERVICE MANUAL D/GB
		72010 024 9400		SERVICE MANUAL D/GB 4.ERG.	SERVICE MANUAL D/GB 4TH SUPPLEMENT
		72010 024 9500		SERVICE MANUAL D/GB 5.ERG.	SERVICE MANUAL D/GB 5TH SUPPLEMENT
		29656 004 3301		MONTAGEZUBEHOER F.BILDROHR KEIN E-TEIL	MOUNTING ACCESSORIES F.PICTURE TUBE NO SPARE PART
		29704 007 2100	X	CHASSIS-FS-STEREO CUC 1931 KEIN E-TEIL	CHASSIS TV STEREO CUC 1931 NO SPARE PART
				X = SIEHE GESONDERTE E-LISTE WW. = WAHLWEISE	X = SEE SEPARATE PARTS LIST WW. = OPTIONAL

POS. NR. POS. NO.	MATERIAL-NR. PART NUMBER	BEZEICHNUNG DESCRIPTION
	29636 357 0301	BEDIENUNGSEINSATZ DRUCK KPL CONTROL INSERT PRINT CPL
C 22001 ⚠	85637 324 2500	FOKO KF #25 0,1UF 20% 250V
C 62001 ⚠	85117 930 4700	FOKO MP3 0,47UF20%250V
C 62002 ⚠	85117 930 4700	FOKO MP3 0,47UF20%250V
C 84002	86682 030 2300	ABBLOCK-C 0,1 UF -GR 25V
D 81501	83092 150 4500	DIODE 1N4148
D 85001	83099 783 7100	LE-DIODE LUB371GK
GD22003⚠	83100 100 0800	TRIAC BTB08-600CW
IC 84001	83053 675 3000	IC TFMS5300 STEHEND/TSOP
L 40901	09238 224 0600	HF-DROSSEL/COIL
L 40903	09238 224 0600	HF-DROSSEL/COIL
L 40905	09238 224 0600	HF-DROSSEL/COIL
L 40907	09238 224 0600	HF-DROSSEL/COIL
L 40909	09238 224 0600	HF-DROSSEL/COIL
L 40916	09238 224 0600	HF-DROSSEL/COIL
L 62001 ⚠	29500 835 9700	ENTSTOER-DR 2X22MH INTERFERENCE COIL
OK 22005⚠	83060 002 4200	OPTOKOPPLER IL420-X001 OPTO COUPLER
R 22001 ⚠	83112 000 1200	PTC #3 DUO
R 62001 ⚠	87650 491 4500	MSW SI 0414 1 MOHM 5% VDE
R 62002 ⚠	83110 050 1700	NTC 4,7 OHM 30%
SI 62001 ⚠	83156 225 0300	SI 5X20 T3,15A H 250V
T 44011	83032 055 4800	TRANS BC548B/BC547B
T 81001	83032 028 7500	TRANS 2SD1866TV2
T 81002	83032 055 4800	TRANS BC548B/BC547B

ÄNDERUNGEN VORBEHALTEN / SUBJECT TO ALTERATION

POS. NR. POS. NO.	MATERIAL-NR. PART NUMBER	BEZEICHNUNG DESCRIPTION

POS. NR. POS. NO.	MATERIAL-NR. PART NUMBER	BEZEICHNUNG DESCRIPTION

ARGANTO 82 MW 82-510/8 A DPL

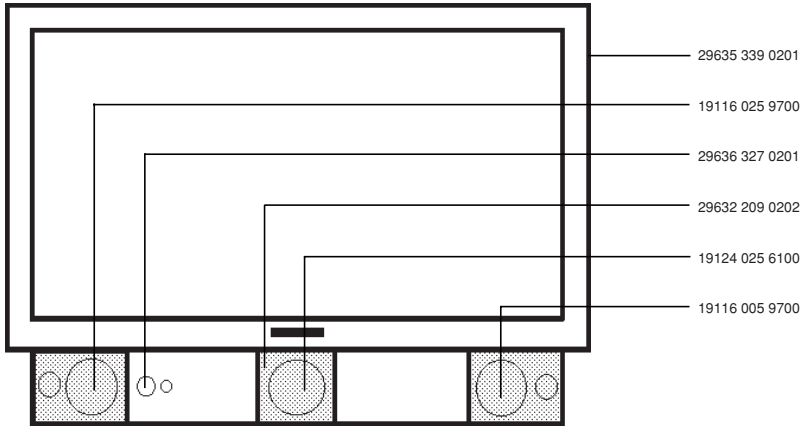

Es gelten die Vorschriften und Sicherheitshinweise gemäß dem Service Manual "Sicherheit", Mat.-Nummer 72010 800 0000, sowie zusätzlich die eventuell abweichenden, landesspezifischen Vorschriften!

The regulations and safety instructions shall be valid as provided by the "Safety" Service Manual, part number 72010 800 0000, as well as the respective national deviations.

ÄNDERUNGEN VORBEHALTEN / SUBJECT TO ALTERATION

GRUNDIG

Ersatzteilliste
Spare Parts List

TV

7 / 2000 ARGANTO 82 MW 82-510/8 A DPL

MATERIAL-NR. / PART NO.: 92195 702 7500 BESTELL-NR. / ORDER NO.: GCL8375 SCHWARZ/BLACK
VERSION NR./VERSION NO.: **VNM**

POS. NR. POS. NO.	ABB. FIG.	MATERIAL-NR. PART NUMBER	ANZ. QTY.	BEZEICHNUNG (D)	DESCRIPTION (GB)
		92195 702 7500		ARGANTO 82 MW 82-510/8 A DPL KEIN E-TEIL	ARGANTO 82 MW 82-510/8 A DPL NO SPARE PART
0200.000		29635 339 0101		GEH-VORDERTEIL DRUCK KPL	CABINET FRONT PART PRINT CPL
0201.000		19116 005 9700	2	OVALLAUTSPRECHER SCHALLWAND	OVAL SPEAKER SOUND BOARD
0201.000		19124 025 6100		LAUTSPRECHER	LOUDSPEAKER
0204.000		29632 209 0101		GITTER KPL LAUTSPRECHER	GRID CPL LOUDSPEAKER
0205.000		29636 456 8701		ABDECKUNG	COVER
0206.000		29638 138 0202	2	ABDECKUNG OFB SCHALLWAND	COVER SURF. TREATED SOUND BOARD
0208.000		29700 628 1106		ABDECKUNG BASIC 3	COVER BASIC 3
0210.000		29638 329 0203		RAHMEN-OBERTEIL	FRAME UPPER PART
0215.000		29638 330 0203	2	RAHMEN-SEITENTEIL	FRAME SIDE PART
0217.000		29608 864 0102	5	SOCKELEINLAGE	BASE INSERT
0218.000		29636 327 0102		TASTENKNOPF NETZSCHALTER	KEY POWER SWITCH
0225.000		29636 364 0100		KLAPPE DRUCK KPL	FLAP PRINT CPL
0226.000		29303 375 1001		SCHENKELFEDER KLAPPE	LEG SPRING FLAP
0227.000		27033 221 0100		DRUCKSCHNAEPPER KLAPPE	PRESSURE CATCH FLAP
0228.000		29638 023 1301		DAEMPFUNGSBLOCK KLAPPE	DAMPING BLOCK FLAP
0230.000		29636 326 0102		IR-FENSTER	IR WINDOW
0231.000		29638 338 0101	2	ISOLIERFOLIE SCHALLWAND	INSULATING FOIL SOUND BOARD
0231.000	⚠	29638 171 0101		FOLIE ISOLIERUNG BRANDSCHUTZ	FOIL INSULATION FIRE PROTECTION
0247.000		29303 119 7100		EURO-AV BUCHSENLEISTE 21-POL BLAU	EURO-AV SOCKET STRIP 21 PIN BLUE
0300.000		29636 319 0100		GEH-RUECKTEIL KPL OFB	CABINET REAR PART CPL SURF TREATED
0310.000		29635 248 0103	2	BOX KPL	BOX KPL
0320.000		29110 274 0502		TYPENAUFKLEBER	TYPE LABEL SELF ADHESIVE
0350.000		29636 320 0103	2	ZWISCHENSTUECK RUECKWANDBEFEST.	INTERMEDIATE PIECE REAR PANEL FIXING
0700.000	⚠	09246 154 7502		ENTMAGNETISIERUNGS/ROTATIONSSPULEN SET	DEGAUSSING/ROTATING COIL SET
0740.000		29607 309 0101	2	SPULENHALTER	HOLDER COIL
0900.000	⚠	29201 477 0100		FOKUS U.UG2-REGLER	FOCUS AND UG2-ADJUSTMENT CONTROL
0910.000	⚠	29201 476 0102	2	FOKUSLEITUNG M.TUELLE	FOCUSING CABLE WITH GROMMET
WW.	⚠	29201 476 0202		FOKUSLEITUNG M.TUELLE	FOCUSING CABLE WITH GROMMET
		29305 160 6000		BUCHSENPLATTE KEIN E-TEIL	SOCKET BOARD NO SPARE PART
		29305 160 3700		BAUSTEIN EURO-AV KEIN E-TEIL	MODULE EURO-AV NO SPARE PART
		29501 083 8000		KEYBOARD KEIN E-TEIL	KEYBOARD NO SPARE PART
1100.000	⚠	83000 762 3100		BILDROHR W76 ESF231X44 PHILIPS	PICTURE TUBE W76 ESF231X44 PHILIPS
1200.000	⚠	29201 360 1106		ANODENKAPPE M.HOCHSPANNUNGSKABEL	ANODE CAP W.HIGH VOLTAGE CABLE
1300.000		29636 357 0202		BEDIENUNGSEINSATZ DRUCK KPL	CONTROL INSERT PRINT CPL
1311.000		29703 357 1100		TASTSCHALTER PROGRAMM +	KEY SWITCH PROGRAMME +
1312.000		29703 357 1100		TASTSCHALTER PROGRAMM -	KEY SWITCH PROGRAMME -
1313.000		29703 357 1100		TASTSCHALTER LAUTSTAERKE +	KEY SWITCH VOLUME +
1314.000		29703 357 1100		TASTSCHALTER LAUTSTAERKE -	KEY SWITCH VOLUME -
1360.000	⚠	29703 291 7105		NETZSCHALTER ECO O.WISCHER	POWER SWITCH ECO W/O WIPER
1370.000		29636 328 0100		TASTEN-SATZ PROGRAMM/LAUTSTAERKE	KEYS SET PROGRAMME/VOLUME
1381.000		29501 717 0100		LICHTLEITER	LIGHT GUIDE
1383.000		29303 390 4200		KOPFHOERERBUCHSE 3,5mm O.SCHALTER	HEADPHONE SOCKET 3,5mm W/O SWITCH
1384.000		29303 168 5800		CINCH-BUCHSE 3-FACH FBAS/NF L,R	CINCH SOCKET 3 FOLD FBAS/AF L,R
1387.000		29303 522 0600		S-VHS-BUCHSE O.SCHALTER	S-VHS-SOCKET W/O SWITCH
1390.000	⚠	09621 113 0206	2	SICHERUNGSHALTER SI62001	FUSE HOLDER SI62001
1800.000	⚠	29305 165 9100		NETZSCHALTERPLATTE	POWER SWITCH BOARD

ÄNDERUNGEN VORBEHALTEN / SUBJECT TO ALTERATION

POS. NR. POS. NO.	ABB. FIG.	MATERIAL-NR. PART NUMBER	ANZ. QTY.	BEZEICHNUNG (D)	DESCRIPTION (GB)
2100.000	⚠	82909 913 1600		NETZKABEL KPL MIT ENTSTOERDROSSEL	POWER CABLE CPL W. INTERFERENCE COIL
2300.000	⚠	29305 122 2400	X	BILDROHRPLATTE	PICTURE TUBE BOARD
2400.000		29642 061 0901		TP 850 C FERNBEDIENUNG	TP 850 C REMOTE CONTROL
		21957 941 0200		BEDIENUNGSANLEITUNG D	OPERATING INSTRUCTIONS D
		21957 941 0300		BEDIENUNGSANLEITUNG F/NL	OPERATING INSTRUCTIONS F/NL
		21957 941 0400		BEDIENUNGSANLEITUNG E/P	OPERATING INSTRUCTIONS E/P
		21957 941 0500		BEDIENUNGSANLEITUNG S/N	OPERATING INSTRUCTIONS S/N
		21957 941 0600		BEDIENUNGSANLEITUNG DK/FIN	OPERATING INSTRUCTIONS DK/FIN
		21957 941 0700		BEDIENUNGSANLEITUNG GB/I	OPERATING INSTRUCTIONS GB/I
		29120 237 0101		BEDIENUNGSANLEITUNG TV-GUIDE	OPERATING INSTRUCTIONS TV-GUIDE
		72010 024 9000		SERVICE MANUAL D/GB	SERVICE MANUAL D/GB
		72010 024 9400		SERVICE MANUAL D/GB 4.ERG.	SERVICE MANUAL D/GB 4TH SUPPLEMENT
		72010 024 9500		SERVICE MANUAL D/GB 5.ERG.	SERVICE MANUAL D/GB 5TH SUPPLEMENT
		29656 004 3301		MONTAGEZUBEHOER F.BILDROHR KEIN E-TEIL	MOUNTING ACCESSORIES F.PICTURE TUBE NO SPARE PART
		29704 007 2100	X	CHASSIS-FS-STEREO CUC 1931 KEIN E-TEIL	CHASSIS TV STEREO CUC 1931 NO SPARE PART
				WW. = WAHLWEISE X = SIEHE GESONDERTE E-LISTE	WW. = OPTIONAL X = SEE SEPARATE PARTS LIST

POS. NR. POS. NO.	MATERIAL-NR. PART NUMBER	BEZEICHNUNG DESCRIPTION
	29636 357 0202	BEDIENUNGSEINSATZ DRUCK KPL CONTROL INSERT PRINT CPL
C 22001 ⚠	85637 324 2500	FOKO KF #25 0,1UF 20% 250V
C 62001 ⚠	85117 930 4700	FOKO MP3 0,47UF20%250VB
C 62002 ⚠	85117 930 4700	FOKO MP3 0,47UF20%250V
C 84002	86682 030 2300	ABBLOCK-C 0,1 UF -GR 25V
CT 43331	83010 038 5800	SMD TRANS BC858B/BC857B
CT 43332	83010 038 5800	SMD TRANS BC858B/BC857B
CT 43333	83010 048 4800	SMD TRANS BC848B/BC847B
CT 43337	83010 048 4800	SMD TRANS BC848B/BC847B
CT 43339	83010 048 4800	SMD TRANS BC848B/BC847B
D 43316	83092 150 4500	DIODE 1N4148
D 81501	83092 150 4500	DIODE 1N4148
D 85001	83099 783 7100	LE-DIODE LUB371GK
GD22003⚠	83100 100 0800	TRIAC BTB08-600CW
IC 84001	83053 675 3000	IC TFMS5300 STEHEND/TSOP
L 40901	09238 224 0600	HF-DROSSEL/COIL
L 40903	09238 224 0600	HF-DROSSEL/COIL
L 40905	09238 224 0600	HF-DROSSEL/COIL
L 40907	09238 224 0600	HF-DROSSEL/COIL
L 40909	09238 224 0600	HF-DROSSEL/COIL
L 40916	09238 224 0600	HF-DROSSEL/COIL
L 62001 ⚠	29500 835 9700	ENTSTOER-DR 2X22MH INTERFERENCE COIL
OK 22005⚠	83060 002 4200	OPTOKOPPLER IL420-X001 OPTO COUPLER
R 22001 ⚠	83112 000 1200	PTC #3 DUO
R 43327	87000 112 4600	KSW 0204 75 OHM 5%

POS. NR. POS. NO.	MATERIAL-NR. PART NUMBER	BEZEICHNUNG DESCRIPTION
R 62001 ⚠	87650 491 4500	MSW SI 0414 1 MOHM 5% VDE
R 62002 ⚠	83110 050 1700	NTC 4,7 OHM 30%
SI 62001 ⚠	83156 225 0300	SI 5X20 T3,15A H 250V
T 44011	83032 055 4800	TRANS BC548B/BC547B
T 81001	83032 028 7500	TRANS 2SD1866TV2
T 81002	83032 055 4800	TRANS BC548B/BC547B

ÄNDERUNGEN VORBEHALTEN / SUBJECT TO ALTERATION

POS. NR. POS. NO.	MATERIAL-NR. PART NUMBER	BEZEICHNUNG DESCRIPTION

POS. NR. POS. NO.	MATERIAL-NR. PART NUMBER	BEZEICHNUNG DESCRIPTION

ARGANTO 82 MW 82-510/8 A DPL

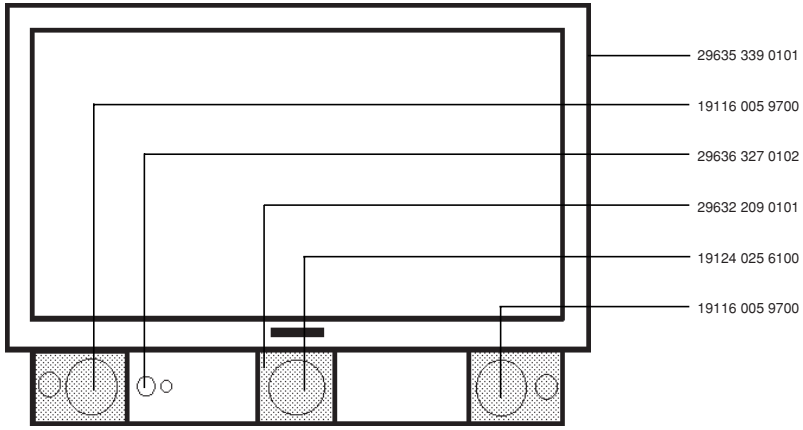

Es gelten die Vorschriften und Sicherheitshinweise gemäß dem Service Manual "Sicherheit", Mat.-Nummer 72010 800 0000, sowie zusätzlich die eventuell abweichenden, landesspezifischen Vorschriften!

The regulations and safety instructions shall be valid as provided by the "Safety" Service Manual, part number 72010 800 0000, as well as the respective national deviations.

ÄNDERUNGEN VORBEHALTEN / SUBJECT TO ALTERATION

GRUNDIG

Ersatzteilliste
Spare Parts List

TV

7 / 2000

ARGANTO 70 FLAT MFW 70-530/9 DPL

MATERIAL-NR. / PART NO.: 92191 302 7500 BESTELL-NR. / ORDER NO.: GCK7075 SCHWARZ/BLACK
VERSION NR./VERSION NO.: **VNM**

POS. NR. POS. NO.	ABB. FIG.	MATERIAL-NR. PART NUMBER	ANZ. QTY.	BEZEICHNUNG (D)	DESCRIPTION (GB)
		92191 302 7500		ARGANTO 70 FLAT MFW 70-530/9 DPL KEIN E-TEIL VNM	ARGANTO 70 FLAT MFW 70-530/9 DPL NO SPARE PART
0200.000		29635 408 0101		GEH-VORDERTEIL DRUCK KPL	CABINET FRONT PART PRINT CPL
0201.000		19124 025 6100		LAUTSPRECHER	LOUDSPEAKER
0204.000		29632 253 0101		GITTER KPL LAUTSPRECHER	GRID CPL LOUDSPEAKER
0208.000		29700 628 1106		ABDECKUNG BASIC 3	COVER BASIC 3
0210.000		29638 326 0203		RAHMEN-OBERTEIL	FRAME UPPER PART
0215.000		29638 327 0203	2	RAHMEN-SEITENTEIL	FRAME SIDE PART
0216.000		29700 655 0101		ABSTANDSPUFFER	SPACER BUFFER
0217.000		29608 864 0102	4	SOCKELEINLAGE	BASE INSERT
0218.000		29636 327 0102		TASTENKNOPF NETZSCHALTER	KEY POWER SWITCH
0221.000		29501 717 0100		LICHTLEITER	LIGHT GUIDE
0225.000		29636 364 0201		KLAPPE DRUCK KPL	FLAP PRINTED CPL
0226.000		29303 375 1001		SCHENKELFEDER KLAPPE	LEG SPRING FLAP
0227.000		27033 221 0100		DRUCKSCHNAEPPER KLAPPE	PRESSURE CATCH FLAP
0228.000		29638 023 0101		DAEMPFUNGSBLOCK KLAPPE	DAMPING BLOCK FLAP
WW.		29638 023 1101		DAEMPFUNGSBLOCK KLAPPE	DAMPING BLOCK FLAP
0230.000		29636 326 0102		IR-FENSTER	IR WINDOW
0231.000	⚠	29638 178 0103		FOLIE ISOLIERUNG BRANDSCHUTZ	FOIL INSULATION FIRE PROTECTION
0247.000		29303 119 7100		EURO-AV BUCHSENLEISTE 21-POL BLAU	EURO-AV SOCKET STRIP 21 PIN BLUE
0300.000		29636 319 0301		GEH-RUECKTEIL KPL OFB	CABINET REAR PART CPL SURF. TREATED
0310.000		29638 353 0102	2	BOX KPL	BOX CPL
0310.000		29635 248 0103	2	BOX KPL	BOX KPL
0320.000		29110 278 0501		TYPENAUFKLEBER	TYPE LABEL SELF ADHESIVE
0350.000		29636 341 0101	2	ZWISCHENSTUECK RUECKWANDBEFEST.	INTERMEDIATE PIECE REAR PANEL FIXING
0700.000	⚠	09246 155 7502		ENTMAGNETISIERUNGSSPULE	DEGAUSSING COIL
0750.000		81261 252 8700	4	EINSATZBUCHSE BILDROHR	INSERT SOCKET PICT.TUBE
0900.000	⚠	29201 477 0100		FOKUS U.UG2-REGLER	FOCUS AND UG2-ADJUSTMENT CONTROL
0910.000	⚠	29201 476 0102	2	FOKUSLEITUNG M.TUELLE	FOCUSING CABLE WITH GROMMET
WW.	⚠	29201 476 0202	2	FOKUSLEITUNG M.TUELLE	FOCUSING CABLE WITH GROMMET
		29305 160 6000		BUCHSENPLATTE KEIN E-TEIL	SOCKET BOARD NO SPARE PART
		29305 160 3700		BAUSTEIN EURO-AV KEIN E-TEIL	MODULE EURO-AV NO SPARE PART
		29501 083 8000		KEYBOARD KEIN E-TEIL	KEYBOARD NO SPARE PART
1100.000	⚠	83000 662 3100		BILDROHR W66 ERF231X044 PHILIPS	PICTURE TUBE W66 ERF231X044 PHILIPS
1200.000	⚠	29201 360 1106		ANODENKAPPE M.HOCHSPANNUNGSKABEL	ANODE CAP W.HIGH VOLTAGE CABLE
1300.000		29636 357 0102		BEDIENUNGSEINSATZ DRUCK KPL	CONTROL INSERT PRINT CPL
1311.000		29703 357 1100		TASTSCHALTER PROGRAMM +	KEY SWITCH PROGRAMME +
1312.000		29703 357 1100		TASTSCHALTER PROGRAMM -	KEY SWITCH PROGRAMME -
1313.000		29703 357 1100		TASTSCHALTER LAUTSTAERKE +	KEY SWITCH VOLUME +
1314.000		29703 357 1100		TASTSCHALTER LAUTSTAERKE -	KEY SWITCH VOLUME -
1360.000	⚠	29703 291 7105		NETZSCHALTER ECO O.WISCHER	POWER SWITCH ECO W/O WIPER
1370.000		29636 328 0100		TASTEN-SATZ PROGRAMM/LAUTSTAERKE	KEYS SET PROGRAMME/VOLUME
1383.000		29303 390 4200		KOPFHOERERBUCHSE 3,5mm O.SCHALTER	HEADPHONE SOCKET 3,5mm W/O SWITCH
1384.000		29303 168 5800		CINCH-BUCHSE 3-FACH FBAS/NF L,R	CINCH SOCKET 3 FOLD FBAS/AF L,R
1387.000		29303 522 0600		S-VHS-BUCHSE O.SCHALTER	S-VHS-SOCKET W/O SWITCH
1390.000	⚠	09621 113 0206	2	SICHERUNGSHALTER SI62001	FUSE HOLDER SI62001
1800.000	⚠	29305 165 9100		NETZSCHALTERPLATTE	POWER SWITCH BOARD

ÄNDERUNGEN VORBEHALTEN / SUBJECT TO ALTERATION

POS. NR. POS. NO.	ABB. FIG.	MATERIAL-NR. PART NUMBER	ANZ. QTY.	BEZEICHNUNG (D)	DESCRIPTION (GB)
2100.000	⚠	82909 913 1600		NETZKABEL KPL MIT ENTSTOERDROSSEL	POWER CABLE CPL W. INTERFERENCE COIL
2300.000	⚠	29305 122 2900	X	BILDROHRPLATTE	PICTURE TUBE BOARD
2400.000		29642 061 0901		TP 850 C FERNBEDIENUNG	TP 850 C REMOTE CONTROL
		21913 941 0200		BEDIENUNGSANLEITUNG D	OPERATING INSTRUCTIONS D
		21913 941 0300		BEDIENUNGSANLEITUNG F/NL	OPERATING INSTRUCTIONS F/NL
		21913 941 0400		BEDIENUNGSANLEITUNG E/P	OPERATING INSTRUCTIONS E/P
		21913 941 0500		BEDIENUNGSANLEITUNG S/N	OPERATING INSTRUCTIONS S/N
		21913 941 0600		BEDIENUNGSANLEITUNG DK/FIN	OPERATING INSTRUCTIONS DK/FIN
		21913 941 0700		BEDIENUNGSANLEITUNG GB/I	OPERATING INSTRUCTIONS GB/I
		29120 237 0101		BEDIENUNGSANLEITUNG TV-GUIDE	OPERATING INSTRUCTIONS TV-GUIDE
		72010 024 9000		SERVICE MANUAL D/GB	SERVICE MANUAL D/GB
		72010 024 9400		SERVICE MANUAL 4.ERG. D/GB	SERVICE MANUAL 4TH SUPPLEMENT D/GB
		72010 024 9500		SERVICE MANUAL 5.ERG. D/GB	SERVICE MANUAL 5TH SUPPLEMENT D/GB
		29656 004 3700		MONTAGEZUBEHOER F.BILDROHR KEIN E-TEIL	MOUNTING ACCESSORIES F.PICTURE TUBE NO SPARE PART
		29704 007 2600	X	CHASSIS-FS-STEREO CUC 1930 KEIN E-TEIL	CHASSIS TV STEREO CUC 1930 NO SPARE PART
				WW. = WAHLWEISE X = SIEHE GESONDERTE E-LISTE	WW. = OPTIONAL X = SEE SEPARATE PARTS LIST

POS. NR. POS. NO.	MATERIAL-NR. PART NUMBER	BEZEICHNUNG DESCRIPTION
	29636 357 0102	BEDIENUNGSEINSATZ DRUCK KPL CONTROL INSERT PRINT CPL
C 22001 ⚠	85637 324 2500	FOKO KF #25 0,1UF 20% 250V
C 62001 ⚠	85117 930 4700	FOKO MP3 0,47UF20%250V
C 62002 ⚠	85117 930 4700	FOKO MP3 0,47UF20%250V
C 84002	86682 030 2300	ABBLOCK-C 0,1 UF -GR 25V
CT 43331	83010 038 5800	SMD TRANS BC858B/BC857B
CT 43332	83010 038 5800	SMD TRANS BC858B/BC857B
CT 43333	83010 048 4800	SMD TRANS BC848B/BC847B
CT 43337	83010 048 4800	SMD TRANS BC848B/BC847B
CT 43339	83010 048 4800	SMD TRANS BC848B/BC847B
D 43316	83092 150 4500	DIODE 1N4148
D 81501	83092 150 4500	DIODE 1N4148
D 85001	83099 783 7100	LE-DIODE LUB371GK
GD 22003 ⚠	83100 100 0800	TRIAC BTB08-600CW
IC 84001	83053 675 3000	IC TFMS5300 STEHEND/TSOP
L 40901	09238 224 0600	HF-DROSSEL/COIL
L 40903	09238 224 0600	HF-DROSSEL/COIL
L 40905	09238 224 0600	HF-DROSSEL/COIL
L 40907	09238 224 0600	HF-DROSSEL/COIL
L 40909	09238 224 0600	HF-DROSSEL/COIL
L 40916	09238 224 0600	HF-DROSSEL/COIL
L 62001 ⚠	29500 835 9700	ENTSTOER-DR 2X22MH INTERFERENCE COIL
OK 22005 ⚠	83060 003 2300	OPTOKOPPLER OPTO COUPLER
R 22001 ⚠	83112 000 1200	PTC #3 DUO
R 43327	87000 112 4600	KSW 0204 75 OHM 5%
R 62001 ⚠	87650 491 4500	MSW SI 0414 1 MOHM 5%
R 62002 ⚠	83110 050 1700	NTC 4,7 OHM 30%

POS. NR. POS. NO.	MATERIAL-NR. PART NUMBER	BEZEICHNUNG DESCRIPTION
SI 62001 ⚠	83156 225 0300	SI 5X20 T3,15A H 250V
T 44011	83032 055 4800	TRANS BC548B/BC547B
T 81001	83032 028 7500	TRANS 2SD1866TV2
T 81002	83032 055 4800	TRANS BC548B/BC547B

ÄNDERUNGEN VORBEHALTEN / SUBJECT TO ALTERATION

POS. NR. POS. NO.	MATERIAL-NR. PART NUMBER	BEZEICHNUNG DESCRIPTION

POS. NR. POS. NO.	MATERIAL-NR. PART NUMBER	BEZEICHNUNG DESCRIPTION

ARGANTO 70 FLAT MFW 70-530/9 DPL

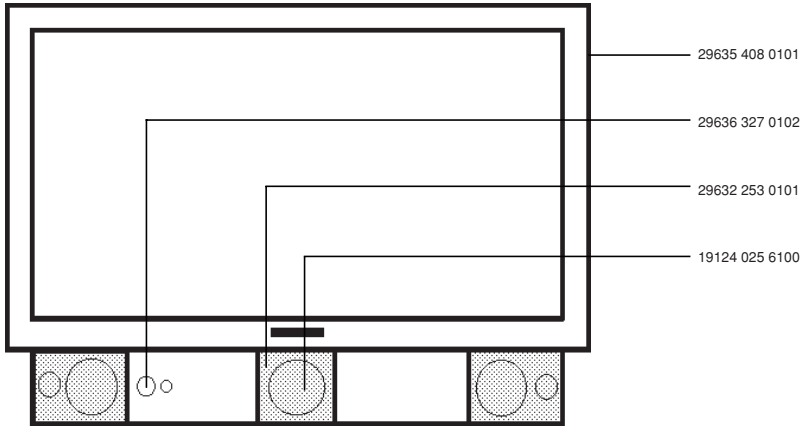

Es gelten die Vorschriften und Sicherheitshinweise gemäß dem Service Manual "Sicherheit", Mat.-Nummer 72010 800 0000, sowie zusätzlich die eventuell abweichenden, landesspezifischen Vorschriften!

⚠ (!)

The regulations and safety instructions shall be valid as provided by the "Safety" Service Manual, part number 72010 800 0000, as well as the respective national deviations.

ÄNDERUNGEN VORBEHALTEN / SUBJECT TO ALTERATION

GRUNDIG

Ersatzteilliste
Spare Parts List

TV

7 / 2000

ARGANTO 82 FLAT MFW 82-530/9 DPL

MATERIAL-NR. / PART NO.: 92191 202 7500 BESTELL-NR. / ORDER NO.: GCK6975 SCHWARZ/BLACK
VERSION NR./VERSION NO.: **VNM**

POS. NR. POS. NO.	ABB. FIG.	MATERIAL-NR. PART NUMBER	ANZ. QTY.	BEZEICHNUNG (D)	DESCRIPTION (GB)
		92191 202 7500		ARGANTO 82 FLAT MFW 82-530/9 DPL KEIN E-TEIL	ARGANTO 82 FLAT MFW 82-530/9 DPL NO SPARE PART
0200.000		29635 413 0101		GEH-VORDERTEIL DRUCK KPL	CABINET FRONT PART PRINT CPL
0201.000		19124 025 6100		LAUTSPRECHER	LOUDSPEAKER
0204.000		29632 253 0101		GITTER KPL LAUTSPRECHER	GRID CPL LOUDSPEAKER
0205.000		29636 456 8701		ABDECKUNG LAUTSPRECHER	COVER LOUDSPEAKER
0208.000		29700 628 1106		ABDECKUNG BASIC 3	COVER BASIC 3
0210.000		29638 329 0203		RAHMEN-OBERTEIL	FRAME UPPER PART
0215.000		29638 330 0203	2	RAHMEN-SEITENTEIL	FRAME SIDE PART
0217.000		29608 864 0102	5	SOCKELEINLAGE	BASE INSERT
0218.000		29636 327 0102		TASTENKNOPF NETZSCHALTER	KEY POWER MAINS SWITCH
0225.000		29636 364 0100		KLAPPE DRUCK KPL BEDIENTEIL	FLAP PRINT CPL CONTROL UNIT
0226.000		29303 375 1001		SCHENKELFEDER KLAPPE	LEG SPRING FLAP
0227.000		27033 221 0100		DRUCKSCHNAEPPER KLAPPE	PRESSURE CATCH FLAP
0228.000		29638 023 1301		DAEMPFUNGSBLOCK KLAPPE	DAMPING BLOCK FLAP
0230.000		29636 326 0102		IR-FENSTER	IR WINDOW
0231.000		29638 171 0101		FOLIE ISOLIERUNG BRANDSCHUTZ	FOIL INSULATION FIRE PROTECTION
0247.000		29303 119 7100		EURO-AV BUCHSENLEISTE 21-POL BLAU	EURO-AV SOCKET STRIP 21 PIN BLUE
0300.000		29636 319 0100		GEH-RUECKTEIL KPL OFB	CABINET REAR PART CPL SURFACE TREATED
0310.000		29638 353 0102	2	BOX KPL	BOX CPL
0310.000		29635 248 0103	2	BOX KPL	BOX CPL
0320.000		29110 277 0501		TYPENAUFKLEBER	TYPE LABEL SELF ADHESIVE
0350.000		29636 320 0103	2	ZWISCHENSTUECK RUECKWANDBEFESTIG.	INTERMEDIATE PIECE REAR PANEL FIXING
0700.000	⚠	09246 154 7502		ENTMAGNETISIERUNGS/ROTATIONSSPULEN SET	DEGAUSSING/ROTATING COIL SET
0740.000		29607 309 0101	2	SPULENHALTER	HOLDER COIL
0750.000		81261 252 9600	4	EINSATZBUCHSE BILDROHR	INSERT SOCKET PICTURE TUBE
0900.000	⚠	29201 477 0100		FOKUS U.UG2-REGLER	FOCUS AND UG2-ADJUSTMENT CONTROL
0910.000		29201 476 0102		FOKUSLEITUNG M.TUELLE	FOCUSING CABLE WITH GROMMET
0911.000		29201 476 0202		FOKUSLEITUNG M.TUELLE	FOCUSING CABLE WITH GROMMET
		29501 083 8000		KEYBOARD KEIN E-TEIL	KEYBOARD NO SPARE PART
		29305 160 6000		BUCHSENPLATTE KEIN E-TEIL	SOCKET BOARD NO SPARE PART
		29305 160 3700		BAUSTEIN EURO-AV KEIN E-TEIL	MODULE EURO-AV NO SPARE PART
1100.000	⚠	83000 760 3100		BILDROHR W76 ERF231X044 PHILIPS	PICTURE TUBE W76 ERF231X044 PHILIPS
1200.000	⚠	29201 360 1106		ANODENKAPPE M.HOCHSPANNUNGSKABEL	ANODE CAP W.HIGH VOLTAGE CABLE
1300.000		29636 357 0202		BEDIENUNGSEINSATZ DRUCK KPL	CONTROL INSERT PRINT CPL
1303.000		29501 717 0100		LICHTLEITER	LIGHT GUIDE
1311.000		29703 357 1100		TASTSCHALTER PROGRAMM +	KEY SWITCH PROGRAMME +
1312.000		29703 357 1100		TASTSCHALTER PROGRAMM -	KEY SWITCH PROGRAMME -
1313.000		29703 357 1100		TASTSCHALTER LAUTSTAERKE +	KEY SWITCH VOLUME +
1314.000		29703 357 1100		TASTSCHALTER LAUTSTAERKE -	KEY SWITCH VOLUME -
1360.000	⚠	29703 291 7105		NETZSCHALTER ECO O.WISCHER	MAINS SWITCH ECO W/O WIPER
1370.000		29636 328 0100		TASTEN-SATZ PROGRAMM/LAUTSTAERKE	KEYS SET PROGRAMME/VOLUME
1383.000		29303 390 4200		KOPFHOERERBUCHSE 3,5mm O.SCHALTER	HEADPHONE SOCKET 3,5MM W/O SWITCH
1384.000		29303 168 5800		CINCH-BUCHSE 3-FACH FBAS/NF L,R	CINCH SOCKET 3 FOLD FBAS/AF L,R
1387.000		29303 522 0600		S-VHS-BUCHSE OHNE SCHALTER	S-VHS-SOCKET W/O SWITCH
1390.000	⚠	09621 113 0206	2	SICHERUNGSHALTER SI62001	FUSE HOLDER SI62001
1800.000	⚠	29305 165 9100		NETZSCHALTERPLATTE	POWER SWITCH BOARD
2100.000	⚠	82909 913 1600		NETZKABEL KPL MIT ENTSTOERDROSSEL	POWER CABLE CPL W. INTERFERENCE COIL

POS. NR. POS. NO.	ABB. FIG.	MATERIAL-NR. PART NUMBER	ANZ. QTY.	BEZEICHNUNG (D)	DESCRIPTION (GB)
2300.000 2400.000	⚠	29305 122 2900 29642 061 0901	X	BILDROHRPLATTE TP 850 C FERNBEDIENUNG	PICTURE TUBE BOARD TP 850 C REMOTE CONTROL
		21912 941 0200		BEDIENUNGSANLEITUNG D	OPERATING INSTRUCTIONS D
		21912 941 0300		BEDIENUNGSANLEITUNG F/NL	OPERATING INSTRUCTIONS F/NL
		21912 941 0400		BEDIENUNGSANLEITUNG E/P	OPERATING INSTRUCTIONS E/P
		21912 941 0500		BEDIENUNGSANLEITUNG S/N	OPERATING INSTRUCTIONS S/N
		21912 941 0600		BEDIENUNGSANLEITUNG DK/FIN	OPERATING INSTRUCTIONS DK/FIN
		21912 941 0700		BEDIENUNGSANLEITUNG GB/I	OPERATING INSTRUCTIONS GB/I
		29120 237 0101		BEDIENUNGSANLEITUNG TV-GUIDE	OPERATING INSTRUCTIONS TV-GUIDE
		72010 024 9000		SERVICE MANUAL D/GB	SERVICE MANUAL D/GB
		72010 024 9400		SERVICE MANUAL D/GB 4.ERG.	SERVICE MANUAL D/GB 4TH SUPPLEMENT
		72010 024 9500		SERVICE MANUAL D/GB 5.ERG.	SERVICE MANUAL D/GB 5TH SUPPLEMENT
		29656 004 3301		MONTAGEZUBEHOER F.BILDROHR KEIN E-TEIL	MOUNTING ACCESSORIES FOR PT NO SPARE PART
		29704 007 2500	X	CHASSIS-FS-STEREO CUC 1931 KEIN E-TEIL	CHASSIS TV STEREO CUC 1931 NO SPARE PART
				X = SIEHE GESONDERTE E-LISTE WW = WAHLWEISE	X = SEE SEPARATE PARTS LIST WW. = OPTIONAL

POS. NR. POS. NO.	MATERIAL-NR. PART NUMBER	BEZEICHNUNG DESCRIPTION
	29636 357 0202	BEDIENUNGSEINSATZ DRUCK KPL CONTROL INSERT PRINT CPL
C 22001 ⚠	85637 324 2500	FOKO KF #25 0,1UF 20% 250V
C 62001 ⚠	85117 930 4700	FOKO MP3 0,47UF20%250V
C 62002 ⚠	85117 930 4700	FOKO MP3 0,47UF20%250V
C 84002	86682 030 2300	ABBLOCK-C 0,1 UF -GR 25V
CT 43331	83010 038 5800	SMD TRANS BC858B/BC857B
CT 43332	83010 038 5800	SMD TRANS BC858B/BC857B
CT 43333	83010 048 4800	SMD TRANS BC848B/BC847B
CT 43337	83010 048 4800	SMD TRANS BC848B/BC847B
CT 43339	83010 048 4800	SMD TRANS BC848B/BC847B
D 43316	83092 150 4500	DIODE 1N4148
D 81501	83092 150 4500	DIODE 1N4148
D 85001	83099 783 7100	LE-DIODE LUB371G
GD 22003 ⚠	83100 100 0800	TRIAC BTB08-600CW
IC 84001	83053 675 3000	IC TFMS5300 STEHEND/TSOP
L 40901	09238 224 0600	HF-DROSSEL
L 40903	09238 224 0600	HF-DROSSEL
L 40905	09238 224 0600	HF-DROSSEL
L 40907	09238 224 0600	HF-DROSSEL
L 40909	09238 224 0600	HF-DROSSEL
L 40916	09238 224 0600	HF-DROSSEL
L 62001 ⚠	29500 835 9700	ENTSTOER-DR 2X22MH
OK 22005 ⚠	83060 002 4200	OPTOKOPPLER IL420-X001
R 22001 ⚠	83112 000 1200	PTC #3 DUO
R 43327	87000 112 4600	KSW 0204 75 OHM 5%
R 62001 ⚠	87650 491 4500	MSW SI 0414 1 MOHM 5%
R 62002 ⚠	83110 050 1700	NTC 4,7 OHM 30%
SI 62001 ⚠	83156 225 0300	SI 5X20 T3,15A H 250V

POS. NR. POS. NO.	MATERIAL-NR. PART NUMBER	BEZEICHNUNG DESCRIPTION
T 44011	83032 055 4800	TRANS BC548B/BC547B
T 81001	83032 028 7500	TRANS 2SD1866TV2
T 81002	83032 055 4800	TRANS BC548B/BC547B

POS. NR. POS. NO.	ABB. FIG.	MATERIAL-NR. PART NUMBER	ANZ. QTY.	BEZEICHNUNG (D)	DESCRIPTION (GB)

ARGANTO 82 FLAT MFW 82-530/9 DPL

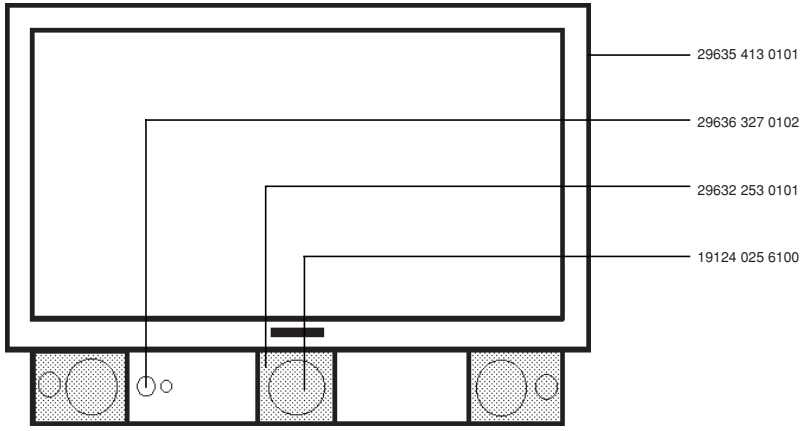

Es gelten die Vorschriften und Sicherheitshinweise gemäß dem Service Manual "Sicherheit", Mat.-Nummer 72010 800 0000, sowie zusätzlich die eventuell abweichenden, landesspezifischen Vorschriften!

The regulations and safety instructions shall be valid as provided by the "Safety" Service Manual, part number 72010 800 0000, as well as the respective national deviations.

ÄNDERUNGEN VORBEHALTEN / SUBJECT TO ALTERATION

GRUNDIG

Ersatzteilliste
Spare Parts List

TV

7 / 2000

CHASSIS-FS-STEREO CUC 1930
CHASSIS TV STEREO CUC 1930

MATERIAL-NR. / PART NO.: 29704 007 2200

POS. NR. POS. NO.	ABB. FIG.	MATERIAL-NR. PART NUMBER	ANZ. QTY.	BEZEICHNUNG (D)	DESCRIPTION (GB)
		29704 007 2200		CHASSIS-FS-STEREO CUC 1930 KEIN E-TEIL	CHASSIS TV STEREO CUC 1930 NO SPARE PART
0100.000		29504 262 0100	X	BAUSTEIN SIGNAL / ZF+TUNER	MODULE SIGNAL / IF+TUNER
0247.000		29303 119 6600		EURO- BUCHSENLEISTE 21-POL SW	EURO- SOCKET STRIP 21 PIN BLACK
0247.000		29303 119 6800		EURO- BUCHSENLEISTE 21-POL ORANGE	EURO- SOCKET STRIP 21 PIN ORANGE
0300.000		29504 203 0600	X	BAUSTEIN PROZESSOR MEGATEXT	MODULE PROCESSOR MEGATEXT
WW.		29504 203 1600	X	BAUSTEIN PROZESSOR MEGATEXT	MODULE PROCESSOR MEGATEXT
0400.000		29504 209 0500	X	FEATURE-BOX BASIC ++	FEATURE-BOX BASIC ++
0450.000	⚠	29304 050 8200		NETZTEIL STAND BY	POWER SUPPLY STAND BY
0451.000		29700 632 1401		HALTER BAUSTEIN	HOLDER MODULE
0451.000		29700 613 1104		NETZTEILAUFNAHME	HOLDER POWER SUPPLY
0500.000		29504 204 1300	X	BAUSTEIN NF-VERSTAERKER 5 KANAL	MODULE AF AMPLIFIER 5-CHANNEL
2300.000		29201 711 9700		SPEICHERDROSSEL	STORAGE CHOKE
2400.000		29303 153 0100		MONTAGECLIP T60006	MOUNTING CLIP T60006
2405.000		29303 153 0107		MONTAGECLIP T53001	MOUNTING CLIP T53001
2430.000		29303 153 1200		MONTAGECLIP D60006	MOUNTING CLIP D60006
2435.000		29303 153 1208	14	MONTAGECLIP T50028/50029/IC50010/ 61001/61006/61030/61040/D53071/53072 61014/61016/61021/61026/61036	MOUNTING CLIP T50028/50029/IC50010/ 61001/ 61006/61030/61040/D53071/53072 61014/61016/61021/61026/61036
2445.000		29303 153 1605		MONTAGECLIP T52003	MOUNTING CLIP T52003
2460.000		29303 156 1800	2	FOLIE WAERMELEITEND D60006/T60006	FOIL HEAT CONDUCTING D60006/T60006
2470.000		29303 156 2000	11	FOLIE WAERMELEITEND IC50010/61001/ 61006/61030/61040 D61014/61021/61026/61036/T50028/50029	FOIL HEAT CONDUCTING IC50010/61001/ 61006/61030/61040 D61014/61021/61026/61036/T50028/50029
2480.000		29303 156 2100	2	FOLIE WAERMELEITEND D53071/53072	FOIL HEAT CONDUCTING D53071/53072
2490.000		29303 156 2301		FOLIE WAERMELEITEND T53001	FOIL HEAT CONDUCTING T53001

X = SIEHE GESONDERTE E-LISTE
WW. = WAHLWEISE

X = SEE SEPARATE PARTS LIST
WW. = OPTIONAL

POS. NR. POS. NO.	MATERIAL-NR. PART NUMBER	BEZEICHNUNG DESCRIPTION
C 50012	84529 961 4700	ELKO 1000UF 20% 25V
C 50026	84529 961 4700	ELKO 1000UF 20% 25V
C 53012	85159 116 0200	FOKO FKP1 142PF 2,5% 2000V
C 53071	85159 117 0200	FOKO FKP1 0,0125UF 3,5% 2000V
C 54021	86500 670 4600	KERKO HV C 100PF 20% 1KV
C 60001	86500 811 2500	KERKO HV C 1000PF 20% 1KV
C 60006	86500 670 4600	KERKO HV C 100PF 20% 1KV
C 60009	85159 110 3800	FOKO FKP1 100PF 10% 1600V
C 60012	86500 811 1100	KERKO HV C 270PF 20% 2KV
C 60018	85159 114 0300	FOKO FKP1 0,01UF 5% 1250V
C 60023	86500 811 2500	KERKO HV C 1000PF 20% 1KV
C 60024	86500 811 2500	KERKO HV C 1000PF 20% 1KV
C 60026	86500 811 2500	KERKO HV C 1000PF 20% 1KV
C 60027	86500 811 2500	KERKO HV C 1000PF 20% 1KV
C 60029 ⚠	85117 930 1800	MP3 0,1UF 20% 250V
C 61004	84529 961 4700	ELKO 1000UF 20% 25V
C 61014	86500 670 4600	KERKO HV C 100PF 20% 1KV
C 61015	84520 970 5500	ELKO #16 600/680UF 385V

POS. NR. POS. NO.	MATERIAL-NR. PART NUMBER	BEZEICHNUNG DESCRIPTION
C 61016	85159 110 3800	FOKO FKP1 100PF 10% 1600V
C 61021	86500 670 4600	KERKO HV C 100PF 20% 1KV
C 61022	84520 970 5500	ELKO #16 600/680UF 385V
C 61026	86500 670 4600	KERKO HV C 100PF 20% 1KV
C 61032	84529 961 4700	ELKO 1000UF 20% 25V
C 61036	86500 670 4600	KERKO HV C 100PF 20% 1KV
C 61037	84520 970 5700	ELKO 28 1000UF 63V
C 61042	84529 961 0700	ELKO 2200UF 20% 16V
C 61061	86500 670 4600	KERKO HV C 100PF 20% 1KV
C 61064	84529 961 5000	ELKO 2200UF 20% 25V
C 61066	86500 670 4600	KERKO HV C 100PF 20% 1KV
C 62021 ⚠	86600 982 3800	SI-KERKO B-SS 2200PF 20% 400V
C 62022 ⚠	86600 982 3800	SI-KERKO B-SS 2200PF 20% 400V
C 62048 ⚠	86600 982 3400	SI-KERKO B-SS 1000PF 20% 400V
C 70509	84529 961 4700	ELKO 1000UF 20% 25V
CD 21221	83095 341 4900	MELF-DIODE LL 4148
CD 21222	83095 341 4900	MELF-DIODE LL 4148
CD 21231	83095 341 4900	MELF-DIODE LL 4148

ÄNDERUNGEN VORBEHALTEN / SUBJECT TO ALTERATION

POS. NR. POS. NO.	MATERIAL-NR. PART NUMBER	BEZEICHNUNG DESCRIPTION
CD 21232	83095 341 4900	MELF-DIODE LL 4148
CD 34513	83095 341 4900	MELF-DIODE LL 4148
CD 34517	83095 341 4900	MELF-DIODE LL 4148
CD 43026	83094 550 3300	MELF-Z DIODE 3,3 C 0,5W
CD 43541	83095 341 4900	MELF-DIODE LL 4148
CD 43542	83094 550 2700	MELF-Z DIODE 2,7 C 0,5W
CD 43651	83094 550 6200	MELF-Z DIODE 6,2 C 0,5 W
CD 52003	83095 341 4900	MELF-DIODE LL 4148
CD 53019	83095 341 4900	MELF-DIODE LL 4148
CD 55003	83094 550 4400	MELF Z-DIODE 4,3 B 0,5W A
CD 55004	83095 341 4900	MELF-DIODE LL 4148
CD 58001	83095 341 4900	MELF-DIODE LL 4148
CD 58004	83095 341 4900	MELF-DIODE LL 4148
CD 58007	83094 550 2800	MELF Z-DIODE 2,7 B 0,5W A
CD 58011	83095 341 4900	MELF-DIODE LL 4148
CD 58012	83095 341 4900	MELF-DIODE LL 4148
CD 58021	83095 341 4900	MELF-DIODE LL 4148
CD 58022	83095 341 4900	MELF-DIODE LL 4148
CD 65506	83095 341 4900	MELF-DIODE LL 4148
CD 65519	83095 341 4900	MELF-DIODE LL 4148
CD 65528	83095 341 4900	MELF-DIODE LL 4148
CD 70501	83094 550 5200	MELF-Z DIODE 5,1 B 0,5W
CD 70506	83095 341 4900	MELF-DIODE LL 4148
CD 70507	83095 341 4900	MELF-DIODE LL 4148
CD 70517	83095 341 4900	MELF-DIODE LL 4148
CD 70521	83094 550 5200	MELF-Z DIODE 5,1 B 0,5W
CD 70522	83094 550 3300	MELF-Z DIODE 3,3 C 0,5W
CD 70523	83095 341 4900	MELF-DIODE LL 4148
CD 70553	83095 341 4900	MELF-DIODE LL 4148
CIC43550	83057 870 5300	SMD IC 74HC4053
CIC43650	83057 870 5300	SMD IC 74HC4053
CT 21221	83010 068 4800	SMD TRANS BC848C/BC847C
CT 21233	83010 068 4800	SMD TRANS BC848C/BC847C
CT 32305	83010 048 4800	SMD TRANS BC848B/BC847B
CT 32320	83010 048 4800	SMD TRANS BC848B/BC847B
CT 43525	83010 038 5800	SMD TRANS BC858B/BC857B
CT 43535	83010 048 4800	SMD TRANS BC848B/BC847B
CT 43565	83010 048 4800	SMD TRANS BC848B/BC847B
CT 43580	83010 048 4800	SMD TRANS BC848B/BC847B
CT 43590	83010 048 4800	SMD TRANS BC848B/BC847B
CT 58012	83010 048 4800	SMD TRANS BC848B/BC847B
CT 61316	83010 048 4800	SMD TRANS BC848B/BC847B
CT 65501	83015 342 6900	SMD TRANS PMBT2369/MMBT2
CT 65503	83010 048 4800	SMD TRANS BC848B/BC847B
CT 65504	83015 342 6900	SMD TRANS PMBT2369/MMBT2
CT 65505	83010 038 5800	SMD TRANS BC858B/BC857B
CT 65506	83010 048 4800	SMD TRANS BC848B/BC847B
CT 65525	83010 068 4800	SMD TRANS BC848C/BC847C
CT 65530	83010 038 5800	SMD TRANS BC858B/BC857B
CT 70505	83010 048 4800	SMD TRANS BC848B/BC847B
CT 70520	83010 068 4800	SMD TRANS BC848C/BC847C
CT 70525	83010 068 5800	SMD TRANS BC858C/BC857C
D 21212	83092 150 2000	DIODE 1 N 4004 -GA
D 32315	83097 071 3500	Z DIODE 33 B 0,5W
D 50013	83095 162 8300	DIODE BYV 28-200
D 52006	83092 150 2000	DIODE 1 N 4004 -GA
D 53008	83092 010 0500	DIODE BA157
D 53019	83097 090 0300	Z DIODE ZY 51
D 53071	83092 043 5900	DIODE BY359 1500
D 53072	83092 042 3000	DIODE BY 229-600
D 54001	83092 010 0500	DIODE BA157
D 54011	83092 010 0500	DIODE BA157
D 54021	83095 160 3800	DIODE BYV38
D 55012	83097 203 3300	Z DIODE 33 C 0,5W
D 60006	83098 208 8000	DIODE MUR 880
D 60012	83095 167 5400	DIODE BYT53B
D 60019	83091 978 0600	DIODE STTA806DI

POS. NR. POS. NO.	MATERIAL-NR. PART NUMBER	BEZEICHNUNG DESCRIPTION
D 60021	83091 978 0600	DIODE STTA806DI
D 60023	83085 605 2100	GLR B380C3700/2200
D 60216	83092 000 2100	DIODE B21
D 60217	83092 011 5900	DIODE BA159
D 60218 ⚠	83096 631 8000	Z-DIODE BZT03D180
D 61001	83095 167 5400	DIODE BYT53B
D 61014	83095 171 0800	DIODE BYT108-400
D 61016	83095 167 9800	DIODE BYT 08 P-1000
D 61021	83095 171 0800	DIODE BYT108-400
D 61026	83095 171 0800	DIODE BYT108-400
D 61033	83092 010 0500	DIODE BA157
D 61036	83095 171 0800	DIODE BYT108-400
D 61061 ⚠	83095 171 7200	DIODE BYW172D
D 61066 ⚠	83095 171 7200	DIODE BYW172D
D 61603	83097 201 3100	Z DIODE 13 B 0,5W
D 70508	83097 201 1600	Z-DIODE 15 C 0,5W 619
IC 34510	83053 347 8000	IC TDA4780V4
IC 43080	83053 664 2000	IC TEA6420
IC 43570	83053 664 2500	IC TEA6425
IC 43670	83053 664 2500	IC TEA6425
IC 50010	83053 441 7300	IC TDA4173AF
IC 55010	83053 381 4500	IC TDA8145
IC 58010	83052 043 9300	IC LM393P
IC 60010	83053 346 4600	IC TDA16846
IC 60220	83053 615 0100	IC TEA1501N1
IC 61001	83052 043 1700	IC LM317T
IC 61006	83052 043 1700	IC LM317T
IC 61030	83052 043 5000	IC LM350T
IC 61040	83052 043 5000	IC LM350T
IC 61310	83052 043 5700	IC LM358N
L 34517	81405 057 4700	DR B 8,2UH 5%
L 53001	81049 820 5600	FERRITPERLE HF70 BTL 3,5X
L 53002	81049 820 5600	FERRITPERLE HF70 BTL 3,5X
L 53003	81049 820 5600	FERRITPERLE HF70 BTL 3,5X FERRITE BEAD
L 53011	81405 052 4900	DR A AX-GA 10UH 10%
L 53012	09240 114 0400	DROSSEL 1,5 MHCOIL
L 53021	29203 122 9700	LINEARITAETSREGLER LINEARITY CONTROL
L 53074	09246 859 6300	SPULE BRUECKE M.KERN BRIDGE COIL W. CORE
L 55014	09245 816 0100	O/W AUSKOPPELSPULE E/W COUPLING COIL
L 60006	29701 739 0800	DAEMPF-PERLE UV 930 30
L 61012	81049 820 1400	DAEMPF-PERLE 433003038102
L 61016	81049 820 1400	DAEMPF-PERLE 433003038102
L 61021	81049 820 1400	DAEMPF-PERLE 433003038102
L 61026	81049 820 1400	DAEMPF-PERLE 433003038102
L 61036	81049 820 1400	DAEMPF-PERLE 433003038102
L 61061	81049 820 1400	DAEMPF-PERLE 433003038102 DAMPING BEAD
L 61062	81405 050 6500	DR A AX-GA 47UH 5%
L 61066	81049 820 1400	DAEMPF-PERLE 433003038102 DAMPING BEAD
L 61067	81405 050 6500	DR A AX-GA 47UH 5%
L 70508	09241 035 9700	STABKERNDROSSEL BARE CORE COIL
L 70555	81405 057 4700	DR B 8,2UH 5%
OK 60031 ⚠	83060 000 1200	OPTOKOPPLER CNY17F1
OK 60046 ⚠	83060 000 1200	OPTOKOPPLER CNY17F1 OPTO COUPLER
R 21103 ⚠	87053 212 2100	MOW 0411 6,8 OHM 5%
R 21212	87000 075 4900	KSW 0207 1,5 MOHM 5%
R 21216	87000 113 4500	KSW 0204 1 MOHM 5%
R 32315 ⚠	87053 700 9900	MOW 0922 12 KOHM 5%
R 43082 ⚠	87011 190 2100	KSW SI B 6,8 OHM 5%

ÄNDERUNGEN VORBEHALTEN / SUBJECT TO ALTERATION

POS. NR. POS. NO.	MATERIAL-NR. PART NUMBER	BEZEICHNUNG DESCRIPTION
R 43566 ⚠	87004 290 1300	KSW NB 0207 3,3 OHM 5%
R 43581 ⚠	87004 290 1300	KSW NB 0207 3,3 OHM 5%
R 50007 ⚠	87663 274 1000	MSW 0207 2,4 OHM 1%
R 50008 ⚠	87663 274 1000	MSW 0207 2,4 OHM 1%
R 50026 ⚠	87001 212 0500	KSW 0207 1,5 OHM 5%
R 50029 ⚠	87663 570 5900	MSW 0414 270 OHM 5%
R 52001 ⚠	87053 212 2100	MOW 0411 6,8 OHM 5%
R 52003 ⚠	87302 392 3900	DRW SI ST7 3W 39 OHM 5%
R 52005 ⚠	87053 690 1600	MOW 0617 4,3 OHM 5%
R 52006 ⚠	87053 690 1600	MOW 0617 4,3 OHM 5%
R 53008 ⚠	87004 290 9700	KSW NB 0207 10 KOHM 5%
R 53016 ⚠	87302 800 2100	DRW SI S11 7W 6,8 OHM 5%
R 53021 ⚠	87053 690 6300	MOW 0617 390 OHM 5%
R 54001 ⚠	87350 030 3300	DRW 0,75W 0,33 OHM 10%
R 54011 ⚠	87350 030 3300	DRW 0,75W 0,33 OHM 10%
R 54021 ⚠	87053 290 2500	MOW 0411 10 OHM 5%
R 54022 ⚠	87053 290 2500	MOW 0411 10 OHM 5%
R 55012 ⚠	87053 690 6500	MOW 0617 470 OHM 5%
R 55014 ⚠	87012 308 1700	NKS 3 4,7 OHM 5%
R 58001	87650 983 0400	MSW 0207 20 KOHM 2%
R 58002	87651 980 8600	MSW 0207 3,6 KOHM 1%
R 60001	87000 693 4500	KSW 0617 1 MOHM 2%
R 60002	87000 693 5600	KSW 0617 3 MOHM 2%
R 60008 ⚠	87301 793 0100	DRW 7 15 KOHM 10%
R 60212	87650 491 5300	MSW SI 0414 2,2 MOHM
R 61001	87900 500 1700	ESTR.SK10-A 220 OHM LIN
R 61016 ⚠	87322 960 0100	DRW 6,5 1 OHM 10%
R 61022 ⚠	87322 960 0100	DRW 6,5 1 OHM 10%
R 61031	87900 500 2500	ESTR.SK10-A 470 OHM LIN
R 61033 ⚠	87301 490 4900	DRW 4 100 OHM 5%
R 61041	87900 500 1700	ESTR.SK10-A 220 OHM LIN
R 61313	87900 500 5400	ESTR.SK10-A 22 KOHM LIN
R 62049 ⚠	87663 491 5500	MSW SI 0414 2,7 MOHM 5%
R 65525	83112 120 7000	PTC C 890 A120-A70
SI 60001 ⚠	83156 200 6800	SI LOET T2A 250V
SI 60201 ⚠	83156 070 2600	SI LOET T100MA 250V
SI 61016 ⚠	83156 220 2500	SI LOET T3,15A 250V 330
SI 61022 ⚠	83156 220 2500	SI LOET T3,15A 250V 330
SI 61026 ⚠	83156 210 2700	SI LOET T2,5A 250V 330
SI 61036 ⚠	83156 210 2700	SI LOET T2,5A 250V 330
SI 61061 ⚠	83156 202 2500	SI LOET T2A 250V
SI 61066 ⚠	83156 202 2500	SI LOET T2A 250V
T 50028	83022 105 4400	TRANS BD544B
T 50029	83022 105 4300	TRANS BD543B
T 52003	83022 106 8200	TRANS BD679A
T 53001	83026 253 3100	TRANS 2SC5331
T 60006	83028 050 5000	TRANS IRFPC50
TR 52001	09246 867 9700	UEBERTRAGER TRANSFORMER DRIVER
TR 53010 ⚠	29201 680 0300	TRAFO DIODEN-SPLIT TRANSFORMER DIODE SPLIT
TR 60001 ⚠	29201 574 9701	SPERRWANDLERTRAFO B.O.CONVERTER TRANSFORMER
TR 60220 ⚠	29201 617 9700	SPERRWANDLERTRAFO B.O.CONVERTER TRANSFORMER 29304 050 8200

POS. NR. POS. NO.	MATERIAL-NR. PART NUMBER	BEZEICHNUNG DESCRIPTION

Es gelten die Vorschriften und Sicherheitshinweise gemäß dem Service Manual "Sicherheit", Mat.-Nummer 72010 800 0000, sowie zusätzlich die eventuell abweichenden, landesspezifischen Vorschriften!

⚠ (!)

The regulations and safety instructions shall be valid as provided by the "Safety" Service Manual, part number 72010 800 0000, as well as the respective national deviations.

ÄNDERUNGEN VORBEHALTEN / SUBJECT TO ALTERATION

GRUNDIG

Ersatzteilliste
Spare Parts List

TV

7 / 2000

CHASSIS-FS-STEREO CUC 1930
CHASSIS TV STEREO CUC 1930

MATERIAL-NR. / PART NO.: 29704 007 2600

POS. NR. POS. NO.	ABB. FIG.	MATERIAL-NR. PART NUMBER	ANZ. QTY.	BEZEICHNUNG (D)	DESCRIPTION (GB)
		29704 007 2600		CHASSIS-FS-STEREO CUC 1930 KEIN E-TEIL	CHASSIS TV STEREO CUC 1930 NO SPARE PART
0100.000		29504 262 0300	X	BAUSTEIN SIGNAL/ZF+TUNER	MODULE SIGNAL/IF+TUNER
0247.000		29303 119 6600		EURO-AV BUCHSENLEISTE 21-POL SW	EURO-AV SOCKET STRIP 21 PIN BLACK
0247.000		29303 119 6800		EURO-AV BUCHSENLEISTE 21-POL OR	EURO-AV SOCKET STRIP 21 PIN ORANGE
0300.000		29504 203 0600	X	BAUSTEIN PROZESSOR MEGATEXT	MODULE PROCESSOR MEGATEXT
WW.		29504 203 1600	X	BAUSTEIN PROZESSOR MEGATEXT	MODULE PROCESSOR MEGATEXT
0400.000		29504 209 1500	X	FEATURE-BOX BASIC 3	FEATURE-BOX BASIC 3
0400.000	⚠	29304 050 8200		NETZTEIL STAND BY	POWER SUPPLY STAND BY
0451.000		29700 613 1104		NETZTEILAUFNAHME	HOLDER POWER SUPPLY
0451.000		29700 632 1401		HALTER BAUSTEIN	HOLDER MODULE
0500.000		29504 204 1300	X	BAUSTEIN NF-VERSTAERKER 5-KANAL	MODULE AF AMPLIFIER 5 CHANNEL
		29305 025 3700		DYNAMISCHE FOKUSSIERUNGSPLATTE KEIN E-TEIL	DYNAMIC FOCUSING BOARD NO SPARE PART
		29305 129 1200		ADAPTERPLATTE KEIN E-TEIL	ADAPTER BOARD NO SPARE PART
2300.000		29201 711 9700		SPEICHERDROSSEL	STORAGE CHOKE
2400.000		29303 153 0100		MONTAGECLIP T60006	MOUNTING CLIP T60006
2405.000		29303 153 0107		MONTAGECLIP T53001	MOUNTING CLIP T53001
2430.000		29303 153 1200		MONTAGECLIP D60006	MOUNTING CLIP D60006
2435.000		29303 153 1208	14	MONTAGECLIP T50028/50029/IC50010/ 61001/ 61006/61030/61040/D53071/53072 61014/61016/61021/61026/61036	MOUNTING CLIP T50028/50029/IC50010/ 61001/ 61006/61030/61040/D53071/53072 61014/61016/61021/61026/61036
2445.000		29303 153 1605		MONTAGECLIP T52003	MOUNTING CLIP T52003
2460.000		29303 156 1800	2	FOLIE WAERMELEITEND D60006/T60006	FOIL HEAT CONDUCTING D60006/T60006
2470.000		29303 156 2000	11	FOLIE WAERMELEITEND IC50010/61001/ 61006/61030/61040/ D61014/61021/61026/ 61036/T50028/50029	FOIL HEAT CONDUCTING IC50010/61001/ 61006/61030/61040/ D61014/61021/61026/ 61036/T50028/50029
2480.000		29303 156 2100	2	FOLIE WAERMELEITEND D53071/53072	FOIL HEAT CONDUCTING D53071/53072
2490.000		29303 156 2301		FOLIE WAERMELEITEND T53001	FOIL HEAT CONDUCTING T53001

X = SIEHE GESONDERTE E-LISTE
WW. = WAHLWEISE

X = SEE SEPARATE PARTS LIST
WW. = OPTIONAL

POS. NR. POS. NO.	MATERIAL-NR. PART NUMBER	BEZEICHNUNG DESCRIPTION
C 50012	84529 961 4700	ELKO 1000UF 20% 25V
C 50026	84529 961 4700	ELKO 1000UF 20% 25V
C 53012	85159 116 0200	FOKO FKP1 142PF 2,5% 2000V
C 53071	85159 147 2200	FOKO FKP1 0,0143UF 3,5% 2000V
C 54021	86500 670 4600	KERKO HV C 100PF 20% 1KV
C 60001	86500 811 2500	KERKO HV C 1000PF 20% 1KV
C 60006	86500 670 4600	KERKO HV C 100PF 20% 1KV
C 60009	85159 110 3800	FOKO FKP1 100PF 10% 1600V
C 60012	86500 811 1100	KERKO HV C 270PF 20% 2KV
C 60018	85159 114 0300	FOKO FKP1 0,01UF 5% 1250V
C 60023	86500 811 2500	KERKO HV C 1000PF 20% 1KV
C 60024	86500 811 2500	KERKO HV C 1000PF 20% 1KV
C 60026	86500 811 2500	KERKO HV C 1000PF 20% 1KV

POS. NR. POS. NO.	MATERIAL-NR. PART NUMBER	BEZEICHNUNG DESCRIPTION
C 60027	86500 811 2500	KERKO HV C 1000PF 20% 1KV
C 60029 ⚠	85117 930 1800	MP3 0,1UF 20% 250V
C 61004	84529 961 4700	ELKO 1000UF 20% 25V
C 61014	86500 670 4600	KERKO HV C 100PF 20% 1KV
C 61015	84520 970 5500	ELKO #16 600/680UF 385V
C 61016	85159 110 3800	FOKO FKP1 100PF 10% 1600V
C 61021	86500 670 4600	KERKO HV C 100PF 20% 1KV
C 61022	84520 970 5500	ELKO #16 600/680UF 385V
C 61026	86500 670 4600	KERKO HV C 100PF 20% 1KV
C 61032	84529 961 4700	ELKO 1000UF 20% 25V
C 61036	86500 670 4600	KERKO HV C 100PF 20% 1KV
C 61037	84520 970 5700	ELKO 28 1000UF 63V
C 61042	84529 961 0700	ELKO 2200UF 20% 16V

ÄNDERUNGEN VORBEHALTEN / SUBJECT TO ALTERATION

POS. NR. POS. NO.	MATERIAL-NR. PART NUMBER	BEZEICHNUNG DESCRIPTION
C 61064	84529 961 5000	ELKO 2200UF 20% 25V
C 61261	86500 670 4600	KERKO HV C 100PF 20% 1KV
C 61266	86500 670 4600	KERKO HV C 100PF 20% 1KV
C 62021 ⚠	86600 982 3800	SI-KERKO B-SS 2200PF 20% 400V
C 62022 ⚠	86600 982 3800	SI-KERKO B-SS 2200PF 20% 400V
C 62048 ⚠	86600 982 3400	SI-KERKO B-SS 1000PF 20% 400V
C 64006	85159 116 0800	FOKO FKP1 180PF 0+10% 2000V
C 70509	84529 961 4700	ELKO 1000UF 20% 25V
CD 21221	83095 341 4900	MELF-DIODE LL 4148
CD 21222	83095 341 4900	MELF-DIODE LL 4148
CD 21231	83095 341 4900	MELF-DIODE LL 4148
CD 21232	83095 341 4900	MELF-DIODE LL 4148
CD 34513	83095 341 4900	MELF-DIODE LL 4148
CD 34517	83095 341 4900	MELF-DIODE LL 4148
CD 43026	83094 550 3300	MELF-Z DIODE 3,3 C 0,5W
CD 43541	83095 341 4900	MELF-DIODE LL 4148
CD 43542	83094 550 2700	MELF-Z DIODE 2,7 C 0,5W
CD 43651	83094 550 6200	MELF-Z DIODE 6,2 C 0,5 W
CD 52003	83095 341 4900	MELF-DIODE LL 4148
CD 53019	83095 341 4900	MELF-DIODE LL 4148
CD 55003	83094 550 4000	MELF-Z DIODE 3,9 B 0,5W
CD 55004	83095 341 4900	MELF-DIODE LL 4148
CD 58001	83095 341 4900	MELF-DIODE LL 4148
CD 58004	83095 341 4900	MELF-DIODE LL 4148
CD 58007	83094 550 2800	MELF Z-DIODE 2,7 B 0,5W A
CD 58011	83095 341 4900	MELF-DIODE LL 4148
CD 58012	83095 341 4900	MELF-DIODE LL 4148
CD 58021	83095 341 4900	MELF-DIODE LL 4148
CD 58022	83095 341 4900	MELF-DIODE LL 4148
CD 65506	83095 341 4900	MELF-DIODE LL 4148
CD 65519	83095 341 4900	MELF-DIODE LL 4148
CD 65528	83095 341 4900	MELF-DIODE LL 4148
CD 70501	83094 550 5200	MELF-Z DIODE 5,1 B 0,5W
CD 70506	83095 341 4900	MELF-DIODE LL 4148
CD 70507	83095 341 4900	MELF-DIODE LL 4148
CD 70517	83095 341 4900	MELF-DIODE LL 4148
CD 70521	83094 550 5200	MELF-Z DIODE 5,1 B 0,5W
CD 70522	83094 550 3300	MELF-Z DIODE 3,3 C 0,5W
CD 70523	83095 341 4900	MELF-DIODE LL 4148
CD 70553	83095 341 4900	MELF-DIODE LL 4148
CIC43550	83057 870 5300	SMD IC 74HC4053
CIC43650	83057 870 5300	SMD IC 74HC4053
CT 21221	83010 068 4800	SMD TRANS BC848C/BC847C
CT 21233	83010 068 4800	SMD TRANS BC848C/BC847C
CT 32305	83010 048 4800	SMD TRANS BC848B/BC847B
CT 32320	83010 048 4800	SMD TRANS BC848B/BC847B
CT 43525	83010 038 5800	SMD TRANS BC858B/BC857B
CT 43535	83010 048 4800	SMD TRANS BC848B/BC847B
CT 43565	83010 048 4800	SMD TRANS BC848B/BC847B
CT 43580	83010 048 4800	SMD TRANS BC848B/BC847B
CT 43590	83010 048 4800	SMD TRANS BC848B/BC847B
CT 58012	83010 048 4800	SMD TRANS BC848B/BC847B
CT 61316	83010 048 4800	SMD TRANS BC848B/BC847B
CT 65501	83015 342 6900	SMD TRANS PMBT2369/MMBT2
CT 65503	83010 048 4800	SMD TRANS BC848B/BC847B
CT 65504	83015 342 6900	SMD TRANS PMBT2369/MMBT2
CT 65505	83010 038 5800	SMD TRANS BC858B/BC857B
CT 65506	83010 048 4800	SMD TRANS BC848B/BC847B
CT 65525	83010 068 4800	SMD TRANS BC848C/BC847C
CT 65530	83010 038 5800	SMD TRANS BC858B/BC857B
CT 70505	83010 048 4800	SMD TRANS BC848B/BC847B
CT 70520	83010 068 4800	SMD TRANS BC848C/BC847C
CT 70525	83010 068 5800	SMD TRANS BC858C/BC857C
D 21212	83092 150 2000	DIODE 1 N 4004 -GA
D 32315	83097 071 3500	Z DIODE 33 B 0,5W
D 50013	83095 162 8300	DIODE BYV 28-200

POS. NR. POS. NO.	MATERIAL-NR. PART NUMBER	BEZEICHNUNG DESCRIPTION
D 52006	83092 150 2000	DIODE 1 N 4004 -GA
D 53008	83092 010 0500	DIODE BA157
D 53019	83097 090 0300	Z DIODE ZY 51
D 53071	83092 043 5900	DIODE BY359 1500
D 53072	83092 042 3000	DIODE BY 229-600
D 54001	83092 010 0500	DIODE BA157
D 54011	83092 010 0500	DIODE BA157
D 54021	83095 160 3800	DIODE BYV38
D 55012	83097 203 3300	Z DIODE 33 C 0,5W
D 60006	83098 208 8000	DIODE MUR 880
D 60012	83095 167 5400	DIODE BYT53B
D 60019	83091 978 0600	DIODE STTA806DI
D 60021	83091 978 0600	DIODE STTA806DI
D 60023	83085 605 2100	GLR B380C3700/2200
D 60216	83092 000 2100	DIODE BAV21
D 60217	83092 011 5900	DIODE BA159
D 60218 ⚠	83096 631 8000	Z-DIODE BZT03D1
D 61001	83095 167 5400	DIODE BYT53B
D 61014	83095 171 0800	DIODE BYT108-400
D 61016	83095 167 9800	DIODE BYT 08 P-1000
D 61021	83095 171 0800	DIODE BYT108-400
D 61026	83095 171 0800	DIODE BYT108-400
D 61033	83092 010 0500	DIODE BA157
D 61036	83095 171 0800	DIODE BYT108-400
D 61262 ⚠	83095 171 7200	DIODE BYW172D
D 61263	83092 150 2000	DIODE 1 N 4004 -GA
D 61264	83092 150 2000	DIODE 1 N 4004 -GA
D 61266 ⚠	83095 171 7200	DIODE BYW172D
D 61268	83092 150 2000	DIODE 1 N 4004 -GA
D 61269	83092 150 2000	DIODE 1 N 4004 -GA
D 61603	83097 201 3100	Z DIODE 13 B 0,5W
D 64010	83096 630 6800	Z-DIODE BZT03D68
D 64011	83092 000 2100	DIODE BAV21
D 64012	83092 000 2100	DIODE BAV21
D 64013	83092 000 2100	DIODE BAV21
D 64014	83092 000 2100	DIODE BAV21
D 70508	83097 201 1600	Z-DIODE 15 C 0,5W
FS 64001 ⚠	29303 230 0200	FUNKENSTRECKE 1,6KV
IC 34510	83053 347 8000	IC TDA4780V3/V4
IC 43080	83053 664 2000	IC TEA6420
IC 43570	83053 664 2500	IC TEA6425
IC 43670	83053 664 2500	IC TEA6425
IC 50010	83053 441 7300	IC TDA4173AF
IC 55010	83053 381 4500	IC TDA8145
IC 58010	83052 043 9300	IC LM393P
IC 60010	83053 346 4600	IC TDA16846
IC 60220	83053 615 0100	IC TEA1501N1
IC 61001	83052 043 1700	IC LM317T
IC 61006	83052 043 1700	IC LM317T
IC 61030	83052 043 5000	IC LM350T
IC 61040	83052 043 5000	IC LM350T
IC 61310	83052 043 5700	IC LM358N
L 34517	81405 057 4700	DR B 8,2UH 5%
L 53001	81049 820 5600	FERRITPERLE HF70 BTL 3,5X
L 53002	81049 820 5600	FERRITPERLE HF70 BTL 3,5X
L 53003	81049 820 5600	FERRITPERLE HF70 BTL 3,5X FERRITE BEAD
L 53011	81405 052 4900	DR A AX-GA 10UH 10%
L 53012	09240 114 0400	DROSSEL 1,5 MH/COIL
L 53021	29203 122 9700	LINEARITAETSREGLER LINEARITY CONTROL
L 53074	09246 859 6300	SPULE BRUECKE M.KERN BRIDGE COIL W. CORE
L 55014	09245 816 0100	O/W AUSKOPPELSPULE E/W COUPLING COIL
L 60006	29701 739 0800	DAEMPF-PERLE UV 930 30
L 61012	81049 820 1400	DAEMPF-PERLE 433003038102

ÄNDERUNGEN VORBEHALTEN / SUBJECT TO ALTERATION

POS. NR. POS. NO.	MATERIAL-NR. PART NUMBER	BEZEICHNUNG DESCRIPTION
L 61016	81049 820 1400	DAEMPF-PERLE 433003038102
L 61021	81049 820 1400	DAEMPF-PERLE 433003038102
L 61026	81049 820 1400	DAEMPF-PERLE 433003038102
L 61036	81049 820 1400	DAEMPF-PERLE 433003038102
L 61061	81049 820 1400	DAEMPF-PERLE 433003038102 DAMPING-BEAD
L 61062	81405 050 6500	DR A AX-GA 47UH 5%
L 61066	81049 820 1400	DAEMPF-PERLE 433003038102 DAMPING BEAD
L 61067	81405 050 6500	DR A AX-GA 47UH 5%
L 70508	09241 035 9700	STABKERNDROSSEL BAR CORE COIL
L 70555	81405 057 4700	DR B 8,2UH 5%
OK60031 ⚠	83060 000 1200	OPTOKOPPLER CNY17F1
OK60046 ⚠	83060 000 1200	OPTOKOPPLER CNY17F1 OPTO COUPLER
R 21103 ⚠	87053 290 1700	MOW 0411 4,7 OHM 5%
R 21212	87000 075 4900	KSW 0207 1,5 MOHM 5%
R 21216	87000 113 4500	KSW 0204 1 MOHM 5%
R 32315 ⚠	87053 700 9900	MOW 0922 12 KOHM 5%
R 43082 ⚠	87011 190 2100	KSW SI B 6,8 OHM 5%
R 43566 ⚠	87004 290 1300	KSW NB 0207 3,3 OHM 5%
R 43581 ⚠	87004 290 1300	KSW NB 0207 3,3 OHM 5%
R 50007 ⚠	87663 274 0800	MSW 0207 2 OHM 1%
R 50008 ⚠	87663 274 0800	MSW 0207 2 OHM 1%
R 50027 ⚠	87001 212 0500	KSW 0207 1,5 OHM 5%
R 50029 ⚠	87663 570 5200	MSW 0414 130 OHM 5%
R 52001 ⚠	87053 290 1700	MOW 0411 4,7 OHM 5%
R 52005 ⚠	87053 690 1300	MOW 0617 3,3 OHM 5%
R 52006 ⚠	87053 610 1100	MOW 0617 2,7 OHM 5%
R 53008 ⚠	87004 290 9700	KSW NB 0207 10 KOHM 5%
R 53016 ⚠	87302 800 2100	DRW SI S11 7W 6,8 OHM 5%
R 53021 ⚠	87053 690 6300	MOW 0617 390 OHM 5%
R 54001 ⚠	87350 030 3300	DRW 0,75W 0,33 OHM 10%
R 54011 ⚠	87350 030 3300	DRW 0,75W 0,33 OHM 10%
R 54021 ⚠	87053 290 2500	MOW 0411 10 OHM 5%
R 54022 ⚠	87053 290 2500	MOW 0411 10 OHM 5%
R 55012 ⚠	87053 690 6500	MOW 0617 470 OHM 5%
R 55014 ⚠	87012 308 1700	NKS 3 4,7 OHM 5%
R 58001	87650 983 0400	MSW 0207 20 KOHM 2%
R 58002	87651 980 8800	MSW 0207 4,3 KOHM 1%
R 60001	87000 693 4500	KSW 0617 1 MOHM 2%
R 60002	87000 693 5600	KSW 0617 3 MOHM 2%
R 60212 ⚠	87650 491 5300	MSW SI 0414 2,2 MOHM
R 61001	87900 500 1700	ESTR.SK10-A 220 OHM LIN
R 61016 ⚠	87322 960 0100	DRW 6,5 1 OHM 10%
R 61022 ⚠	87322 960 0100	DRW 6,5 1 OHM 10%
R 61031	87900 500 2500	ESTR.SK10-A 470 OHM LIN
R 61033 ⚠	87301 490 4900	DRW 4 100 OHM 5%
R 61041	87900 500 1700	ESTR.SK10-A 220 OHM LIN
R 61313	87900 500 5400	ESTR.SK10-A 22 KOHM LIN
R 62049 ⚠	87663 491 5500	MSW SI 0414 2,7 MOHM 5%
R 65525 ⚠	83112 120 7000	PTC C 890 A120-A70
SI 60001 ⚠	83156 200 6800	SI LOET T2A 250V
SI 60201 ⚠	83156 070 2600	SI LOET T100MA 250V
SI 61016 ⚠	83156 220 2500	SI LOET T3,15A 250V
SI 61022 ⚠	83156 220 2500	SI LOET T3,15A 250V
SI 61026 ⚠	83156 210 2700	SI LOET T2,5A 250V
SI 61036 ⚠	83156 210 2700	SI LOET T2,5A 250V
SI 61061 ⚠	83156 202 2500	SI LOET T2A 250V
SI 61066 ⚠	83156 202 2500	SI LOET T2A 250V
T 50028	83022 105 4400	TRANS BD544B

POS. NR. POS. NO.	MATERIAL-NR. PART NUMBER	BEZEICHNUNG DESCRIPTION
T 50029	83022 105 4300	TRANS BD543B
T 52003	83022 106 8200	TRANS BD679A
T 53001	83026 253 3100	TRANS 2SC5331
T 60006	83028 050 5000	TRANS IRFPC50
T 64016	83032 876 3900	TRANS BC639
TR 52001	09246 869 9700	TRAFO TREIBER TRANSFORMER DRIVER
TR 53010 ⚠	29201 680 0501	DIODEN-SPLIT TRAFO TRANSFORMER DIODE SPLIT
TR 60001 ⚠	29201 583 9701	SPERRWANDLERTRAFO B.O.CONVERTER TRANSFORMER
TR 60220 ⚠	29201 617 9700	SPERRWANDLERTRAFO 29304 050 8200 B.O.CONVERTER TRANSFORMER
TR 64001 ⚠	29201 449 9700	FOKUSSIERUNGSUEBERTRAGER FOCUSING TRANSFORMER

Es gelten die Vorschriften und Sicherheitshinweise gemäß dem Service Manual "Sicherheit", Mat.-Nummer 72010 800 0000, sowie zusätzlich die eventuell abweichenden, landesspezifischen Vorschriften!

⚠ (!)

The regulations and safety instructions shall be valid as provided by the "Safety" Service Manual, part number 72010 800 0000, as well as the respective national deviations.

ÄNDERUNGEN VORBEHALTEN / SUBJECT TO ALTERATION

GRUNDIG

Ersatzteilliste
Spare Parts List

TV

7 / 2000

CHASSIS-FS-STEREO CUC 1931
CHASSIS TV STEREO CUC 1931

MATERIAL-NR. / PART NO.: 29704 007 2100

POS. NR. POS. NO.	ABB. FIG.	MATERIAL-NR. PART NUMBER	ANZ. QTY.	BEZEICHNUNG (D)	DESCRIPTION (GB)
		29704 007 2100		CHASSIS-FS-STEREO CUC 1931 KEIN E-TEIL	CHASSIS TV STEREO CUC 1931 NO SPARE PART
0100.000		29504 262 0100	X	BAUSTEIN SIGNAL/ZF+TUNER	MODULE SIGNAL/IF+TUNER
0247.000		29303 119 6600		EURO-AV BUCHSENLEISTE 21-POL SW	EURO-AV SOCKET STRIP 21 PIN BLACK
0247.000		29303 119 6800		EURO-AV BUCHSENLEISTE 21-POL OR	EURO-AV SOCKET STRIP 21 PIN ORANGE
0300.000		29504 203 0600	X	BAUSTEIN PROZESSOR MEGATEXT	MODULE PROCESSOR MEGATEXT
WW.		29504 203 1600	X	BAUSTEIN PROZESSOR MEGATEXT	MODULE PROCESSOR MEGATEXT
0400.000	⚠	29304 050 8200		NETZTEIL STAND BY	POWER SUPPLY STAND BY
0400.000		29504 209 0300	X	FEATURE-BOX BASIC 3	FEATURE-BOX BASIC 3
0451.000		29700 613 1104		NETZTEILAUFNAHME	HOLDER POWER SUPPLY
0451.000		29700 632 1401		HALTER BAUSTEIN	HOLDER MODULE
0500.000		29504 204 1300	X	BAUSTEIN NF-VERSTAERKER 5-KANAL	MODULE AF AMPLIFIER 5 CHANNEL
		29305 025 3700		DYNAMISCHE FOKUSSIERUNGSPLATTE KEIN E-TEIL	DYNAMIC FOCUSING BOARD NO SPARE PART
		29305 129 0200		ROTATIONSPLATTE BASIC 3 KEIN E-TEIL	ROTATION BOARD BASIC 3 NO SPARE PART
2300.000		29201 711 9700		SPEICHERDROSSEL	STORAGE CHOKE
2400.000		29303 153 0100		MONTAGECLIP T60006	MOUNTING CLIP T60006
2405.000		29303 153 0107		MONTAGECLIP T53001	MOUNTING CLIP T53001
2430.000		29303 153 1200		MONTAGECLIP D60006	MOUNTING CLIP D60006
2435.000		29303 153 1208	14	MONTAGECLIP T50028/50029/IC50010/ 61001/61006/61030/61040/D53071/53072 61014/61016/61021/61026/61036	MOUNTING CLIP T50028/50029/IC50010/ 61001/61006/61030/61040/D53071/53072 61014/61016/61021/61026/61036
2445.000		29303 153 1605		MONTAGECLIP T52003	MOUNTING CLIP T52003
2460.000		29303 156 1800	2	FOLIE WAERMELEITEND D60006/T60006	FOIL HEAT CONDUCTING D60006/T60006
2470.000		29303 156 2000	11	FOLIE WAERMELEITEND IC50010/61001/ 61006/61030/61040/ D61014/61021/61026/ 61036/T50028/50029	FOIL HEAT CONDUCTING IC50010/61001/ 61006/61030/61040/ D61014/61021/61026/ 61036/T50028/50029
2480.000		29303 156 2100	2	FOLIE WAERMELEITEND D53071/53072	FOIL HEAT CONDUCTING D53071/53072
2490.000		29303 156 2301		FOLIE WAERMELEITEND T53001	FOIL HEAT CONDUCTING T53001

X = SIEHE GESONDERTE E-LISTE
WW. = WAHLWEISE

X = SEE SEPARATE PARTS LIST
WW. = OPTIONAL

POS. NR. POS. NO.	MATERIAL-NR. PART NUMBER	BEZEICHNUNG DESCRIPTION
C 50012	84529 961 4700	ELKO 1000UF 20% 25V
C 50026	84529 961 4700	ELKO 1000UF 20% 25V
C 53012	85159 116 0200	FOKO FKP1 142PF 2,5% 2000V
C 53071	85159 117 0300	FOKO FKP1 0,013UF 3,5% 2000V
C 54021	86500 670 4600	KERKO HV C 100PF 20% 1KV
C 60001	86500 811 2500	KERKO HV C 1000PF 20% 1KV
C 60006	86500 670 4600	KERKO HV C 100PF 20% 1KV
C 60009	85159 110 3800	FOKO FKP1 100PF 10% 1600V
C 60012	86500 811 1100	KERKO HV C 270PF 20% 2KV
C 60018	85159 114 0300	FOKO FKP1 0,01UF 5% 1250V
C 60023	86500 811 2500	KERKO HV C 1000PF 20% 1KV

POS. NR. POS. NO.	MATERIAL-NR. PART NUMBER	BEZEICHNUNG DESCRIPTION
C 60024	86500 811 2500	KERKO HV C 1000PF 20% 1KV
C 60026	86500 811 2500	KERKO HV C 1000PF 20% 1KV
C 60027	86500 811 2500	KERKO HV C 1000PF 20% 1KV
C 60029 ⚠	85117 930 1800	MP3 0,1UF 20% 250V
C 61004	84529 961 4700	ELKO 1000UF 20% 25V
C 61014	86500 670 4600	KERKO HV C 100PF 20% 1KV
C 61015	84520 970 5500	ELKO #16 600/680UF 385V
C 61016	85159 110 3800	FOKO FKP1 100PF 10% 1600V
C 61021	86500 670 4600	KERKO HV C 100PF 20% 1KV
C 61022	84520 970 5500	ELKO #16 600/680UF 385V
C 61026	86500 670 4600	KERKO HV C 100PF 20% 1KV

ÄNDERUNGEN VORBEHALTEN / SUBJECT TO ALTERATION

POS. NR. POS. NO.	MATERIAL-NR. PART NUMBER	BEZEICHNUNG DESCRIPTION
C 61032	84529 961 4700	ELKO 1000UF 20% 25V
C 61036	86500 670 4600	KERKO HV C 100PF 20% 1KV
C 61037	84520 970 5700	ELKO 28 1000UF 63V
C 61042	84529 961 0700	ELKO 2200UF 20% 16V
C 61061	86500 670 4600	KERKO HV C 100PF 20% 1KV
C 61064	84529 961 5000	ELKO 2200UF 20% 25V
C 61066	86500 670 4600	KERKO HV C 100PF 20% 1KV
C 62021 ⚠	86600 982 3800	SI-KERKO B-SS 2200PF 20% 400V
C 62022 ⚠	86600 982 3800	SI-KERKO B-SS 2200PF 20% 400V
C 62048 ⚠	86600 982 3400	SI-KERKO B-SS 1000PF 20% 400V
C 64006	85159 116 0800	FOKO FKP1 180PF 0+10% 2000V
C 70509	84529 961 4700	ELKO 1000UF 20% 25V
CD 21221	83095 341 4900	MELF-DIODE LL 4148
CD 21222	83095 341 4900	MELF-DIODE LL 4148
CD 21231	83095 341 4900	MELF-DIODE LL 4148
CD 21232	83095 341 4900	MELF-DIODE LL 4148
CD 34513	83095 341 4900	MELF-DIODE LL 4148
CD 34517	83095 341 4900	MELF-DIODE LL 4148
CD 43026	83094 550 3300	MELF-Z DIODE 3,3 C 0,5W
CD 43541	83095 341 4900	MELF-DIODE LL 4148
CD 43542	83094 550 2700	MELF-Z DIODE 2,7 C 0,5W
CD 43651	83094 550 6200	MELF-Z DIODE 6,2 C 0,5 W
CD 52003	83095 341 4900	MELF-DIODE LL 4148
CD 53019	83095 341 4900	MELF-DIODE LL 4148
CD 55003	83094 550 4400	MELF Z-DIODE 4,3 B 0,5W A
CD 55004	83095 341 4900	MELF-DIODE LL 4148
CD 58001	83095 341 4900	MELF-DIODE LL 4148
CD 58004	83095 341 4900	MELF-DIODE LL 4148
CD 58007	83094 550 2800	MELF Z-DIODE 2,7 B 0,5W A
CD 58011	83095 341 4900	MELF-DIODE LL 4148
CD 58012	83095 341 4900	MELF-DIODE LL 4148
CD 58021	83095 341 4900	MELF-DIODE LL 4148
CD 58022	83095 341 4900	MELF-DIODE LL 4148
CD 65506	83095 341 4900	MELF-DIODE LL 4148
CD 65519	83095 341 4900	MELF-DIODE LL 4148
CD 65528	83095 341 4900	MELF-DIODE LL 4148
CD 70501	83094 550 5200	MELF-Z DIODE 5,1 B 0,5W
CD 70506	83095 341 4900	MELF-DIODE LL 4148
CD 70507	83095 341 4900	MELF-DIODE LL 4148
CD 70517	83095 341 4900	MELF-DIODE LL 4148
CD 70521	83094 550 5200	MELF-Z DIODE 5,1 B 0,5W
CD 70522	83094 550 3300	MELF-Z DIODE 3,3 C 0,5W
CD 70523	83095 341 4900	MELF-DIODE LL 4148
CD 70553	83095 341 4900	MELF-DIODE LL 4148
CIC43550	83057 870 5300	SMD IC 74HC4053
CIC43650	83057 870 5300	SMD IC 74HC4053
CIC64315	83057 603 5800	SMD IC LM358M
CIC64330	83058 140 9400	SMD IC MC14094BD
CL 64321	81049 820 1200	SMD DAEMPF-PERLE 0805
CT 21221	83010 068 4800	SMD TRANS BC848C/BC847C
CT 21233	83010 068 4800	SMD TRANS BC848C/BC847C
CT 32305	83010 048 4800	SMD TRANS BC848B/BC847B
CT 32320	83010 048 4800	SMD TRANS BC848B/BC847B
CT 43525	83010 038 5800	SMD TRANS BC858B/BC857B
CT 43535	83010 048 4800	SMD TRANS BC848B/BC847B
CT 43565	83010 048 4800	SMD TRANS BC848B/BC847B
CT 43580	83010 048 4800	SMD TRANS BC848B/BC847B
CT 43590	83010 048 4800	SMD TRANS BC848B/BC847B
CT 58012	83010 048 4800	SMD TRANS BC848B/BC847B
CT 61316	83010 048 4800	SMD TRANS BC848B/BC847B
CT 64305	83010 048 4800	SMD TRANS BC848B/BC847B
CT 64310	83010 038 5800	SMD TRANS BC858B/BC857B
CT 64320	83010 048 4800	SMD TRANS BC848B/BC847B
CT 64325	83010 038 5800	SMD TRANS BC858B/BC857B
CT 64331	83010 048 4800	SMD TRANS BC848B/BC847B
CT 64332	83010 048 4800	SMD TRANS BC848B/BC847B

POS. NR. POS. NO.	MATERIAL-NR. PART NUMBER	BEZEICHNUNG DESCRIPTION
CT 64333	83010 048 4800	SMD TRANS BC848B/BC847B
CT 64334	83010 038 5800	SMD TRANS BC858B/BC857B
CT 65501	83015 342 6900	SMD TRANS PMBT2369/MMBT2
CT 65503	83010 048 4800	SMD TRANS BC848B/BC847B
CT 65504	83015 342 6900	SMD TRANS PMBT2369/MMBT2
CT 65505	83010 038 5800	SMD TRANS BC858B/BC857B
CT 65506	83010 048 4800	SMD TRANS BC848B/BC847B
CT 65525	83010 068 4800	SMD TRANS BC848C/BC847C
CT 65530	83010 038 5800	SMD TRANS BC858B/BC857B
CT 70505	83010 048 4800	SMD TRANS BC848B/BC847B
CT 70520	83010 068 4800	SMD TRANS BC848C/BC847C
CT 70525	83010 068 5800	SMD TRANS BC858C/BC857C
D 21212	83092 150 2000	DIODE 1 N 4004 -GA
D 32315	83097 071 3500	Z DIODE 33 B 0,5W
D 50013	83095 162 8300	DIODE BYV 28-200
D 52006	83092 150 2000	DIODE 1 N 4004 -GA
D 53008	83092 010 0500	DIODE BA157
D 53019	83097 090 0300	Z DIODE ZY 51 ITT
D 53071	83092 043 5900	DIODE BY359 1500
D 53072	83092 042 3000	DIODE BY 229-600
D 54001	83092 010 0500	DIODE BA157
D 54011	83092 010 0500	DIODE BA157
D 54021	83095 160 3800	DIODE BYV38
D 55012	83097 203 3300	Z DIODE 33 C 0,5W
D 60006	83098 208 8000	DIODE MUR 880
D 60012	83095 167 5400	DIODE BYT53B
D 60019	83091 978 0600	DIODE STTA806DI
D 60021	83091 978 0600	DIODE STTA806DI
D 60023	83085 605 2100	GLR B380C3700/2200
D 60216	83092 000 2100	DIODE BAV21
D 60217	83092 011 5900	DIODE BA159
D 60218 ⚠	83096 631 8000	Z-DIODE BZT03D180
D 61001	83095 167 5400	DIODE BYT53B
D 61014	83095 171 0800	DIODE BYT108-400
D 61016	83095 167 9800	DIODE BYT 08 P-1000
D 61021	83095 171 0800	DIODE BYT108-400
D 61026	83095 171 0800	DIODE BYT108-400
D 61033	83092 010 0500	DIODE BA157
D 61036	83095 171 0800	DIODE BYT108-400
D 61061 ⚠	83095 171 7200	DIODE BYW172D
D 61066 ⚠	83095 171 7200	DIODE BYW172D
D 61603	83097 201 3100	Z DIODE 13 B 0,5W
D 64010	83096 630 6800	Z-DIODE BZT03D68
D 64011	83092 000 2100	DIODE BAV21
D 64012	83092 000 2100	DIODE BAV21
D 64013	83092 000 2100	DIODE BAV21
D 64014	83092 000 2100	DIODE BAV21
D 64305	83097 201 1300	Z DIODE 12 B 0,5W
D 64310	83097 201 1300	Z DIODE 12 B 0,5W
D 64315	83097 200 5100	Z DIODE 5,1B 0,5W
D 70508	83097 201 1600	Z-DIODE 15 C 0,5W
FS64001 ⚠	29303 230 0200	FUNKENSTRECKE 1,6KV
IC 34510	83053 347 8000	IC TDA4780V3/V4
IC 43080	83053 664 2000	IC TEA6420
IC 43570	83053 664 2500	IC TEA6425
IC 43670	83053 664 2500	IC TEA6425
IC 50010	83053 441 7300	IC TDA4173AF
IC 55010	83053 381 4500	IC TDA8145
IC 58010	83052 043 9300	IC LM393P
IC 60010	83053 346 4600	IC TDA16846
IC 60220	83053 615 0100	IC TEA1501N1
IC 61001	83052 043 1700	IC LM317T
IC 61006	83052 043 1700	IC LM317T
IC 61030	83052 043 5000	IC LM350T
IC 61040	83052 043 5000	IC LM350T
IC 61310	83052 043 5700	IC LM358N

ÄNDERUNGEN VORBEHALTEN / SUBJECT TO ALTERATION

POS. NR. POS. NO.	MATERIAL-NR. PART NUMBER	BEZEICHNUNG DESCRIPTION
L 34517	81405 057 4700	DR B 8,2UH 5%
L 53001	81049 820 5600	FERRITPERLE HF70 BTL 3,5X
L 53002	81049 820 5600	FERRITPERLE HF70 BTL 3,5X
L 53003	81049 820 5600	FERRITPERLE HF70 BTL 3,5X FERRITE BEAD
L 53011	81405 052 4900	DR A AX-GA 10UH 10%
L 53012	09240 114 0400	DROSSEL 1,5 MH/COIL
L 53021	29203 122 9700	LINEARITAETSREGLER LINEARITY CONTROL
L 53074	09246 859 6300	SPULE BRUECKE M.KERN BRIDGE COIL W. CORE
L 55014	09245 816 0100	O/W AUSKOPPELSPULE E/W COUPLING COIL
L 60006	29701 739 0800	DAEMPF-PERLE UV 930 30
L 61012	81049 820 1400	DAEMPF-PERLE 433003038102
L 61016	81049 820 1400	DAEMPF-PERLE 433003038102
L 61021	81049 820 1400	DAEMPF-PERLE 433003038102
L 61026	81049 820 1400	DAEMPF-PERLE 433003038102
L 61036	81049 820 1400	DAEMPF-PERLE 433003038102
L 61061	81049 820 1400	DAEMPF-PERLE 433003038102 DAMPING BEAD
L 61062	81405 050 6500	DR A AX-GA 47UH 5%
L 61066	81049 820 1400	DAEMPF-PERLE 433003038102 DAMPING BEAD
L 61067	81405 050 6500	DR A AX-GA 47UH 5%
L 70508	09241 035 9700	STABKERNDROSSEL BAR CORE COIL
L 70555	81405 057 4700	DR B 8,2UH 5%
OK60031 ⚠	83060 000 1200	OPTOKOPPLER CNY17F1
OK60046 ⚠	83060 000 1200	OPTOKOPPLER CNY17F1 OPTO COUPLER
R 21103 ⚠	87053 212 2100	MOW 0411 6,8 OHM 5%
R 21212	87000 075 4900	KSW 0207 1,5 MOHM 5%
R 21216	87000 113 4500	KSW 0204 1 MOHM 5%
R 32315 ⚠	87053 700 9900	MOW 0922 12 KOHM 5%
R 43082 ⚠	87011 190 2100	KSW SI B 6,8 OHM 5%
R 43566 ⚠	87004 290 1300	KSW NB 0207 3,3 OHM 5%
R 43581 ⚠	87004 290 1300	KSW NB 0207 3,3 OHM 5%
R 50007 ⚠	87663 274 1000	MSW 0207 2,4 OHM 1%
R 50008 ⚠	87663 274 1000	MSW 0207 2,4 OHM 1%
R 50026 ⚠	87001 212 0500	KSW 0207 1,5 OHM 5%
R 50029 ⚠	87663 570 5900	MSW 0414 270 OHM 5%
R 52001 ⚠	87053 290 1700	MOW 0411 4,7 OHM 5%
R 52003 ⚠	87302 392 3900	DRW SI ST7 3W 39 OHM 5%
R 52005 ⚠	87053 600 0800	MOW 0617 3,9 OHM 5%
R 52006 ⚠	87053 690 1300	MOW 0617 3,3 OHM 5%
R 53008 ⚠	87004 290 9700	KSW NB 0207 10 KOHM 5%
R 53016 ⚠	87302 800 2100	DRW SI S11 7W 6,8 OHM 5%
R 53021 ⚠	87053 690 6300	MOW 0617 390 OHM 5%
R 54001 ⚠	87350 030 3300	DRW 0,75W 0,33 OHM 10%
R 54011 ⚠	87350 030 3300	DRW 0,75W 0,33 OHM 10%
R 54021 ⚠	87053 290 2500	MOW 0411 10 OHM 5%
R 54022 ⚠	87053 290 2500	MOW 0411 10 OHM 5%
R 55012 ⚠	87053 690 6500	MOW 0617 470 OHM 5%
R 55014 ⚠	87012 308 1700	NKS 3 4,7 OHM 5%
R 58001	87650 983 0400	MSW 0207 20 KOHM 2%
R 58002	87651 980 8600	MSW 0207 3,6 KOHM 1%
R 60001	87000 693 4500	KSW 0617 1 MOHM 2%
R 60002	87000 693 5600	KSW 0617 3 MOHM 2%
R 60008 ⚠	87301 793 0100	DRW 7 15 KOHM 10%
R 60212 ⚠	87650 491 5300	MSW SI 0414 2,2 MOHM
R 61001	87900 500 1700	ESTR.SK10-A 220 OHM LIN
R 61016 ⚠	87322 960 0100	DRW 6,5 1 OHM 10%
R 61022 ⚠	87322 960 0100	DRW 6,5 1 OHM 10%

POS. NR. POS. NO.	MATERIAL-NR. PART NUMBER	BEZEICHNUNG DESCRIPTION
R 61031	87900 500 2500	ESTR.SK10-A 470 OHM LIN
R 61033 ⚠	87301 490 4900	DRW 4 100 OHM 5%
R 61041	87900 500 1700	ESTR.SK10-A 220 OHM LIN
R 61313	87900 500 5400	ESTR.SK10-A 22 KOHM LIN
R 62049 ⚠	87663 491 5500	MSW SI 0414 2,7 MOHM 5%
R 64307 ⚠	87011 190 3500	KSW SI B 27 OHM 5%
R 64308 ⚠	87011 190 3500	KSW SI B 27 OHM 5%
R 65525	83112 120 7000	PTC C 890 A120-A70
SI 60001 ⚠	83156 200 6800	SI LOET T2A 250V
SI 60201 ⚠	83156 070 2600	SI LOET T100MA 250V
SI 61016 ⚠	83156 220 2500	SI LOET T3,15A 250V
SI 61022 ⚠	83156 220 2500	SI LOET T3,15A 250V
SI 61026 ⚠	83156 210 2700	SI LOET T2,5A 250V
SI 61036 ⚠	83156 210 2700	SI LOET T2,5A 250V
SI 61061 ⚠	83156 202 2500	SI LOET T2A 250V
SI 61066 ⚠	83156 202 2500	SI LOET T2A 250V
T 50028	83022 105 4400	TRANS BD544B
T 50029	83022 105 4300	TRANS BD543B
T 52003	83022 106 8200	TRANS BD 679A
T 53001	83026 253 3100	TRANS 2SC5331
T 60006	83028 050 5000	TRANS IRFPC50
T 64016	83032 876 3900	TRANS BC 639
TR 52001	09246 867 9700	UEBERTRAGER VOGT TRANSFORMER DRIVER
TR 53010 ⚠	29201 680 0300	TRAFO DIODEN-SPLIT TRANSFORMER DIODE SPLIT
TR 60001 ⚠	29201 574 9701	SPERRWANDLERTRAFO B.O.CONVERTER TRANSFORMER
TR 60220 ⚠	29201 617 9700	SPERRWANDLERTRAFO 29304 050 8200 B.O.CONVERTER TRANSFORMER
TR 64001 ⚠	29201 449 9700	FOKUSSIERUNGSUEBERTRAGER FOCUSING TRANSFORMER

Es gelten die Vorschriften und Sicherheitshinweise gemäß dem Service Manual "Sicherheit", Mat.-Nummer 72010 800 0000, sowie zusätzlich die eventuell abweichenden, landesspezifischen Vorschriften!

The regulations and safety instructions shall be valid as provided by the "Safety" Service Manual, part number 72010 800 0000, as well as the respective national deviations.

ÄNDERUNGEN VORBEHALTEN / SUBJECT TO ALTERATION

GRUNDIG

Ersatzteilliste
Spare Parts List

TV

7 / 2000

CHASSIS-FS-STEREO CUC1931
CHASSIS TV STEREO CUC1931

MATERIAL-NR. / PART NO.: 29704 007 2500

POS. NR. POS. NO.	ABB. FIG.	MATERIAL-NR. PART NUMBER	ANZ. QTY.	BEZEICHNUNG (D)	DESCRIPTION (GB)
		29704 007 2500		CHASSIS-FS-STEREO CUC 1931 KEIN E-TEIL	CHASSIS TV STEREO CUC 1931 NO SPARE PART
0100.000		29504 262 0300	X	BAUSTEIN SIGNAL/ZF+TUNER	MODULE SIGNAL/IF+TUNER
0247.000		29303 119 6600		EURO-AV BUCHSENLEISTE 21-POL SW	EURO-AV SOCKET STRIP 21 PIN BLACK
0247.000		29303 119 6800		EURO-AV BUCHSENLEISTE 21-POL OR	EURO-AV SOCKET STRIP 21 PIN ORANGE
0300.000		29504 203 0600	X	BAUSTEIN PROZESSOR MEGATEXT	MODULE PROCESSOR MEGATEXT
WW.		29504 203 1600	X	BAUSTEIN PROZESSOR MEGATEXT	MODULE PROCESSOR MEGATEXT
0400.000		29504 209 1300	X	FEATURE-BOX BASIC 3	FEATURE BOX BASIC 3
0400.000	⚠	29304 050 8200		NETZTEIL STAND BY	POWER SUPPLY STAND BY
0451.000		29700 613 1104		NETZTEILAUFNAHME	HOLDER POWER SUPPLY
0451.000		29700 632 1401		HALTER BAUSTEIN	HOLDER MODULE
0500.000		29504 204 1300	X	BAUSTEIN NF-VERSTAERKER 5-KANAL	MODULE AF AMPLIFIER 5 CHANNEL
		29305 025 3700		DYNAMISCHE FOKUSSIERUNGSPLATTE KEIN E-TEIL	DYNAMIC FOCUSING BOARD NO SPARE PART
		29305 129 1800		ROTATIONSPLATTE KEIN E-TEIL	ROTATION BOARD NO SPARE PART
		29305 129 1200		ADAPTERPLATTE KEIN E-TEIL	ADAPTER BOARD NO SPARE PART
2300.000		29201 711 9700		SPEICHERDROSSEL	STORAGE CHOKE
2400.000		29303 153 0100		MONTAGECLIP T60006	MOUNTING CLIP T60006
2405.000		29303 153 0107		MONTAGECLIP T53001	MOUNTING CLIP T53001
2430.000		29303 153 1200		MONTAGECLIP D60006	MOUNTING CLIP D60006
2435.000		29303 153 1208	14	MONTAGECLIP T50028/50029/IC50010/ 61001 /61006/61030/61040/D53071/53072 61014/61016/61021/61026/61036	MOUNTING CLIP T50028/50029/IC50010/ 61001/61006/61030/61040/D53071/53072 61014/61016/61021/61026/61036
2445.000		29303 153 1605		MONTAGECLIP T52003	MOUNTING CLIP T52003
2460.000		29303 156 1800	2	FOLIE WAERMELEITEND D60006/T60006	FOIL HEAT CONDUCTING D60006/T60006
2470.000		29303 156 2000	11	FOLIE WAERMELEITEND IC50010/61001/ 61006/61030/61040/ D61014/61021/61026/ 61036/T50028/50029	FOIL HEAT CONDUCTING IC50010/61001/ 61006/61030/61040/ D61014/61021/61026/ 61036/T50028/50029
2480.000		29303 156 2100	2	FOLIE WAERMELEITEND D53071/53072	FOIL HEAT CONDUCTING D53071/53072
2490.000		29303 156 2301		FOLIE WAERMELEITEND T53001	FOIL HEAT CONDUCTING T53001
				X = SIEHE GESONDERTE E-LISTE WW. = WAHLWEISE	X = SEE SEPARATE PARTS LIST WW. = OPTIONAL

POS. NR. POS. NO.	MATERIAL-NR. PART NUMBER	BEZEICHNUNG DESCRIPTION
C 50012	84529 961 4700	ELKO 1000UF 20% 25V
C 50026	84529 961 4700	ELKO 1000UF 20% 25V
C 53012	85159 116 0200	FOKO FKP1 142PF 2,5% 2000V
C 53071	85159 117 1900	FOKO FKP1 0,012UF 3,5% 2000V
C 54021	86500 670 4600	KERKO HV C 100PF 20% 1KV
C 60001	86500 811 2500	KERKO HV C 1000PF 20% 1KV
C 60006	86500 670 4600	KERKO HV C 100PF 20% 1KV
C 60009	85159 110 3800	FOKO FKP1 100PF 10% 1600V
C 60012	86500 811 1100	KERKO HV C 270PF 20% 2KV
C 60018	85159 114 0300	FOKO FKP1 0,01UF 5% 1250V

POS. NR. POS. NO.	MATERIAL-NR. PART NUMBER	BEZEICHNUNG DESCRIPTION
C 60023	86500 811 2500	KERKO HV C 1000PF 20% 1KV
C 60024	86500 811 2500	KERKO HV C 1000PF 20% 1KV
C 60026	86500 811 2500	KERKO HV C 1000PF 20% 1KV
C 60027	86500 811 2500	KERKO HV C 1000PF 20% 1V
C 60029 ⚠	85117 930 1800	MP3 0,1UF 20% 250V
C 61004	84529 961 4700	ELKO 1000UF 20% 25V
C 61014	86500 670 4600	KERKO HV C 100PF 20% 1KV
C 61015	84520 970 5500	ELKO #16 600/680UF 385V
C 61016	85159 110 3800	FOKO FKP1 100PF 10% 1600V
C 61021	86500 670 4600	KERKO HV C 100PF 20% 1KV

ÄNDERUNGEN VORBEHALTEN / SUBJECT TO ALTERATION

POS. NR. POS. NO.	MATERIAL-NR. PART NUMBER	BEZEICHNUNG DESCRIPTION
C 61022	84520 970 5500	ELKO #16 600/680UF 385V
C 61026	86500 670 4600	KERKO HV C 100PF 20% 1KV
C 61032	84529 961 4700	ELKO 1000UF 20% 25V
C 61036	86500 670 4600	KERKO HV C 100PF 20% 1KV
C 61037	84520 970 5700	ELKO 28 1000UF 63V
C 61042	84529 961 0700	ELKO 2200UF 20% 16V
C 61064	84529 961 5000	ELKO 2200UF 20% 25V
C 61261	86500 670 4600	KERKO HV C 100PF 20% 1KV
C 61266	86500 670 4600	KERKO HV C 100PF 20% 1KV
C 62021 ⚠	86600 982 3800	SI-KERKO B-SS 2200PF 20% 400V
C 62022 ⚠	86600 982 3800	SI-KERKO B-SS 2200PF 20% 400V
C 62048 ⚠	86600 982 3400	SI-KERKO B-SS 1000PF 20% 400V
C 64006	85159 116 0800	FOKO FKP1 180PF 0+10% 2000V
C 70509	84529 961 4700	ELKO 1000UF 20% 25V
CD 21221	83095 341 4900	MELF-DIODE LL 4148
CD 21222	83095 341 4900	MELF-DIODE LL 4148
CD 21231	83095 341 4900	MELF-DIODE LL 4148
CD 21232	83095 341 4900	MELF-DIODE LL 4148
CD 34513	83095 341 4900	MELF-DIODE LL 4148
CD 34517	83095 341 4900	MELF-DIODE LL 4148
CD 43026	83094 550 3300	MELF-Z DIODE 3,3 C 0,5W
CD 43541	83095 341 4900	MELF-DIODE LL 4148
CD 43542	83094 550 2700	MELF-Z DIODE 2,7 C 0,5W
CD 43651	83094 550 6200	MELF-Z DIODE 6,2 C 0,5 W
CD 52003	83095 341 4900	MELF-DIODE LL 4148
CD 53019	83095 341 4900	MELF-DIODE LL 4148
CD 55003	83094 550 4000	MELF-Z DIODE 3,9 B 0,5W
CD 55004	83095 341 4900	MELF-DIODE LL 4148
CD 58001	83095 341 4900	MELF-DIODE LL 4148
CD 58004	83095 341 4900	MELF-DIODE LL 4148
CD 58007	83094 550 2800	MELF Z-DIODE 2,7 B 0,5W
CD 58011	83095 341 4900	MELF-DIODE LL 4148
CD 58012	83095 341 4900	MELF-DIODE LL 4148
CD 58021	83095 341 4900	MELF-DIODE LL 4148
CD 58022	83095 341 4900	MELF-DIODE LL 4148
CD 65506	83095 341 4900	MELF-DIODE LL 4148
CD 65519	83095 341 4900	MELF-DIODE LL 4148
CD 65528	83095 341 4900	MELF-DIODE LL 4148
CD 70501	83094 550 5200	MELF-Z DIODE 5,1 B 0,5W
CD 70506	83095 341 4900	MELF-DIODE LL 4148
CD 70507	83095 341 4900	MELF-DIODE LL 4148
CD 70517	83095 341 4900	MELF-DIODE LL 4148
CD 70521	83094 550 5200	MELF-Z DIODE 5,1 B 0,5W
CD 70522	83094 550 3300	MELF-Z DIODE 3,3 C 0,5W
CD 70523	83095 341 4900	MELF-DIODE LL 4148
CD 70553	83095 341 4900	MELF-DIODE LL 4148
CIC43550	83057 870 5300	SMD IC 74HC4053
CIC43650	83057 870 5300	SMD IC 74HC4053
CIC64315	83057 603 5800	SMD IC LM358M
CIC64330	83058 140 9400	SMD IC MC14094BD
CL 64321	81049 820 1200	SMD DAEMPF-PERLE 0805
CT 21221	83010 068 4800	SMD TRANS BC848C/BC847C
CT 21233	83010 068 4800	SMD TRANS BC848C/BC847C
CT 32305	83010 048 4800	SMD TRANS BC848B/BC847B
CT 32320	83010 048 4800	SMD TRANS BC848B/BC847B
CT 43525	83010 038 5800	SMD TRANS BC858B/BC857B
CT 43535	83010 048 4800	SMD TRANS BC848B/BC847B
CT 43565	83010 048 4800	SMD TRANS BC848B/BC847B
CT 43580	83010 048 4800	SMD TRANS BC848B/BC847B
CT 43590	83010 048 4800	SMD TRANS BC848B/BC847B
CT 58012	83010 048 4800	SMD TRANS BC848B/BC847B
CT 61316	83010 048 4800	SMD TRANS BC848B/BC847B
CT 64305	83010 048 4800	SMD TRANS BC848B/BC847B
CT 64310	83010 038 5800	SMD TRANS BC858B/BC857B
CT 64320	83010 048 4800	SMD TRANS BC848B/BC847B
CT 64325	83010 038 5800	SMD TRANS BC858B/BC857B

POS. NR. POS. NO.	MATERIAL-NR. PART NUMBER	BEZEICHNUNG DESCRIPTION
CT 64331	83010 048 4800	SMD TRANS BC848B/BC847B
CT 64332	83010 048 4800	SMD TRANS BC848B/BC847B
CT 64333	83010 048 4800	SMD TRANS BC848B/BC847B
CT 64334	83010 038 5800	SMD TRANS BC858B/BC857B
CT 65501	83015 342 6900	SMD TRANS PMBT2369
CT 65503	83010 048 4800	SMD TRANS BC848B/BC847B
CT 65504	83015 342 6900	SMD TRANS PMBT2369
CT 65505	83010 038 5800	SMD TRANS BC858B/BC857B
CT 65506	83010 048 4800	SMD TRANS BC848B/BC847B
CT 65525	83010 068 4800	SMD TRANS BC848C/BC847C
CT 65530	83010 038 5800	SMD TRANS BC858B/BC857B
CT 70505	83010 048 4800	SMD TRANS BC848B/BC847B
CT 70520	83010 068 4800	SMD TRANS BC848C/BC847C
CT 70525	83010 068 5800	SMD TRANS BC858C/BC857C
D 21212	83092 150 2000	DIODE 1 N 4004 -GA
D 32315	83097 071 3500	Z DIODE 33 B 0,5W
D 50013	83095 162 8300	DIODE BYV 28-200
D 52006	83092 150 2000	DIODE 1 N 4004 -GA
D 53008	83092 010 0500	DIODE BA157
D 53019	83097 090 0300	Z DIODE ZY 51
D 53071	83092 043 5900	DIODE BY359 1500
D 53072	83092 042 3000	DIODE BY 229-600
D 54001	83092 010 0500	DIODE BA157
D 54011	83092 010 0500	DIODE BA157
D 54021	83095 160 3800	DIODE BYV38
D 55012	83097 203 3300	Z DIODE 33 C 0,5W
D 60006	83098 208 8000	DIODE MUR 880
D 60012	83095 167 5400	DIODE BYT53B
D 60019	83091 978 0600	DIODE STTA806DI
D 60021	83091 978 0600	DIODE STTA806DI
D 60023	83085 605 2100	GLR B380C3700/2200
D 60216	83092 000 2100	DIODE BAV21 ITT/ TFK
D 60217	83092 011 5900	DIODE BA159
D 60218 ⚠	83096 631 8000	Z-DIODE BZT03D180
D 61001	83095 167 5400	DIODE BYT53B
D 61014	83095 171 0800	DIODE BYT108-400
D 61016	83095 167 9800	DIODE BYT 08 P-1000
D 61021	83095 171 0800	DIODE BYT108-400
D 61026	83095 171 0800	DIODE BYT108-400
D 61033	83092 010 0500	DIODE BA157
D 61036	83095 171 0800	DIODE BYT108-400
D 61262 ⚠	83095 171 7200	DIODE BYW172D
D 61263	83092 150 2000	DIODE 1 N 4004 -GA
D 61264	83092 150 2000	DIODE 1 N 4004 -GA
D 61266 ⚠	83095 171 7200	DIODE BYW172D
D 61268	83092 150 2000	DIODE 1 N 4004 -GA
D 61269	83092 150 2000	DIODE 1 N 4004 -GA
D 61603	83097 201 3100	Z DIODE 13 B 0,5W
D 64010	83096 630 6800	Z-DIODE BZT03D68
D 64011	83092 000 2100	DIODE BAV21
D 64012	83092 000 2100	DIODE BAV21
D 64013	83092 000 2100	DIODE BAV21
D 64014	83092 000 2100	DIODE BAV21
D 64305	83097 201 1300	Z DIODE 12 B 0,5W
D 64310	83097 201 1300	Z DIODE 12 B 0,5W
D 64315	83097 200 5100	Z DIODE 5,1B 0,5W
D 70508	83097 201 1600	Z-DIODE 15 C 0,5W
FS64001 ⚠	29303 230 0200	FUNKENSTRECKE 1,6KV
IC 34510	83053 347 8000	IC TDA4780V3/V4
IC 43080	83053 664 2000	IC TEA6420
IC 43570	83053 664 2500	IC TEA6425
IC 43670	83053 664 2500	IC TEA6425
IC 50010	83053 441 7300	IC TDA4173AF
IC 55010	83053 381 4500	IC TDA8145
IC 58010	83052 043 9300	IC LM393P
IC 60010	83053 346 4600	IC TDA16846
IC 60220	83053 615 0100	IC TEA1501N1

ÄNDERUNGEN VORBEHALTEN / SUBJECT TO ALTERATION

POS. NR. POS. NO.	MATERIAL-NR. PART NUMBER	BEZEICHNUNG DESCRIPTION
IC 61001	83052 043 1700	IC LM317T
IC 61006	83052 043 1700	IC LM317T
IC 61030	83052 043 5000	IC LM350T
IC 61040	83052 043 5000	IC LM350T
IC 61310	83052 043 5700	IC LM358N
L 34517	81405 057 4700	DR B 8,2UH 5%
L 53001	81049 820 5600	FERRITPERLE HF70 BTL 3,5X
L 53002	81049 820 5600	FERRITPERLE HF70 BTL 3,5X
L 53003	81049 820 5600	FERRITPERLE HF70 BTL 3,5X FERRITE BEAD
L 53011	81405 052 4900	DR A AX-GA 10UH 10%
L 53012	09240 114 0400	DROSSEL 1,5 MH/COIL
L 53021	29203 122 9700	LINEARITAETSREGLER LINEARITY CONTROL
L 53074	09246 859 6100	BRUECKENSPULE M.KERN BRIDGE COIL W. CORE
L 55014	09245 816 0100	O/W AUSKOPPELSPULE E/W COUPLING COIL
L 60006	29701 739 0800	DAEMPF-PERLE UV 930 30
L 61012	81049 820 1400	DAEMPF-PERLE 433003038102
L 61016	81049 820 1400	DAEMPF-PERLE 433003038102
L 61021	81049 820 1400	DAEMPF-PERLE 433003038102
L 61026	81049 820 1400	DAEMPF-PERLE 433003038102
L 61036	81049 820 1400	DAEMPF-PERLE 433003038102
L 61061	81049 820 1400	DAEMPF-PERLE 433003038102 DAMPING BEAD
L 61062	81405 050 6500	DR A AX-GA 47UH 5%
L 61066	81049 820 1400	DAEMPF-PERLE 433003038102 DAMPING BEAD
L 61067	81405 050 6500	DR A AX-GA 47UH 5%
L 70508	09241 035 9700	STABKERNDROSSEL BAR CORE COIL
L 70555	81405 057 4700	DR B 8,2UH 5%
OK60031 ⚠	83060 000 1200	OPTOKOPPLER CNY17F1
OK60046 ⚠	83060 000 1200	OPTOKOPPLER CNY17F1 OPTO COUPLER
R 21103 ⚠	87053 212 2100	MOW 0411 6,8 OHM 5%
R 21212	87000 075 4900	KSW 0207 1,5 MOHM 5%
R 21216	87000 113 4500	KSW 0204 1 MOHM 5%
R 32315 ⚠	87053 700 9900	MOW 0922 12 KOHM 5%
R 43082 ⚠	87011 190 2100	KSW SI B 6,8 OHM 5%
R 43566 ⚠	87004 290 1300	KSW NB 0207 3,3 OHM 5%
R 43581 ⚠	87004 290 1300	KSW NB 0207 3,3 OHM 5%
R 50007 ⚠	87663 274 0900	MSW 0207 2,2 OHM 1%
R 50008 ⚠	87663 274 0900	MSW 0207 2,2 OHM 1%
R 50027 ⚠	87001 212 0500	KSW 0207 1,5 OHM 5%
R 50029 ⚠	87663 570 5200	MSW 0414 130 OHM 5%
R 52001 ⚠	87053 290 1700	MOW 0411 4,7 OHM 5%
R 52003 ⚠	87302 392 3900	DRW SI ST7 3W 39 OHM 5%
R 52005 ⚠	87053 690 1300	MOW 0617 3,3 OHM 5%
R 52006 ⚠	87053 690 1300	MOW 0617 3,3 OHM 5%
R 53008 ⚠	87004 290 9700	KSW NB 0207 10 KOHM 5%
R 53016 ⚠	87302 800 2100	DRW SI S11 7W 6,8 OHM 5%
R 53021 ⚠	87053 690 6300	MOW 0617 390 OHM 5%
R 54001 ⚠	87350 030 3300	DRW 0,75W 0,33 OHM 10%
R 54011 ⚠	87350 030 3300	DRW 0,75W 0,33 OHM 10%
R 54021 ⚠	87053 290 2500	MOW 0411 10 OHM 5%
R 54022 ⚠	87053 290 2500	MOW 0411 10 OHM 5%
R 55012 ⚠	87053 690 6500	MOW 0617 470 OHM 5%
R 55014 ⚠	87012 308 1700	NKS 3 4,7 OHM 5%
R 58001	87650 983 0400	MSW 0207 20 KOHM 2%
R 58002	87651 980 8600	MSW 0207 3,6 KOHM 1%
R 60001	87000 693 4500	KSW 0617 1 MOHM 2%

POS. NR. POS. NO.	MATERIAL-NR. PART NUMBER	BEZEICHNUNG DESCRIPTION
R 60002	87000 693 5600	KSW 0617 3 MOHM 2%
R 60008 ⚠	87301 793 0100	DRW 7 15 KOHM 10%
R 60212 ⚠	87650 491 5300	MSW SI 0414 2,2 MOHM
R 61001	87900 500 1700	ESTR.SK10-A 220 OHM LIN
R 61016 ⚠	87322 960 0100	DRW 6,5 1 OHM 10%
R 61022 ⚠	87322 960 0100	DRW 6,5 1 OHM 10%
R 61031	87900 500 2500	ESTR.SK10-A 470 OHM LIN
R 61033 ⚠	87301 490 4900	DRW 4 100 OHM 5%
R 61041	87900 500 1700	ESTR.SK10-A 220 OHM LIN
R 61313	87900 500 5400	ESTR.SK10-A 22 KOHM LIN
R 62049 ⚠	87663 491 5500	MSW SI 0414 2,7 MOHM 5%
R 64307 ⚠	87011 190 3500	KSW SI B 27 OHM 5%
R 64308 ⚠	87011 190 3500	KSW SI B 27 OHM 5%
R 65525	83112 120 7000	PTC C 890 A120-A70
SI 60001 ⚠	83156 200 6800	SI LOET T2A 250V
SI 60201 ⚠	83156 070 2600	SI LOET T100MA 250V
SI 61016 ⚠	83156 220 2500	SI LOET T3,15A 250V
SI 61022 ⚠	83156 220 2500	SI LOET T3,15A 250V
SI 61026 ⚠	83156 210 2700	SI LOET T2,5A 250V
SI 61036 ⚠	83156 210 2700	SI LOET T2,5A 250V
SI 61061 ⚠	83156 202 2500	SI LOET T2A 250V
SI 61066 ⚠	83156 202 2500	SI LOET T2A 250V
T 50028	83022 105 4400	TRANS BD544B
T 50029	83022 105 4300	TRANS BD543B
T 52003	83022 106 8200	TRANS BD 679A
T 53001	83026 253 3100	TRANS 2SC5331
T 60006	83028 050 5000	TRANS IRFPC50
T 64016	83032 876 3900	TRANS BC 639
TR 52001	9246 869 9700	TRAFO TREIBER TRANSFORMER DRIVER
TR 53010 ⚠	29201 680 0300	TRAFO DIODEN-SPLIT TRANSFORMER DIODE SPLIT
TR 60001 ⚠	29201 576 9701	SPERRWANDLERTRAFO B.O.CONVERTER TRANSFORMER
TR 60220 ⚠	29201 617 9700	SPERRWANDLERTRAFO KPL 29304 050 8200 B.O.CONVERTER TRANSFORMER
TR 64001 ⚠	29201 449 9700	FOKUSSIERUNGSUEBERTRAGER FOCUSING TRANSFORMER

Es gelten die Vorschriften und Sicherheitshinweise gemäß dem Service Manual "Sicherheit", Mat.-Nummer 72010 800 0000, sowie zusätzlich die eventuell abweichenden, landesspezifischen Vorschriften!

The regulations and safety instructions shall be valid as provided by the "Safety" Service Manual, part number 72010 800 0000, as well as the respective national deviations.

ÄNDERUNGEN VORBEHALTEN / SUBJECT TO ALTERATION

GRUNDIG

Ersatzteilliste
Spare Parts List

TV

7 / 2000

BAUSTEIN PROZESSOR MEGATEXT
MODULE PROCESSOR MEGATEXT

MATERIAL-NR. / PART NO.: 29504 203 1600

POS. NR. POS. NO.	ABB. FIG.	MATERIAL-NR. PART NUMBER	ANZ. QTY.	BEZEICHNUNG (D)	DESCRIPTION (GB)
		29504 203 1600		BAUSTEIN PROZESSOR MEGATEXT	MODULE PROCESSOR MEGATEXT
0100.000		29303 168 0900		CINCH-BUCHSE 2-FACH NF L,R	CINCH SOCKET 2 FOLD AF L,R
0200.000		29303 119 1800		D-SUB BUCHSENLEISTE 15-POL	D-SUB SOCKET STRIP 15 PIN

POS. NR. POS. NO.	MATERIAL-NR. PART NUMBER	BEZEICHNUNG DESCRIPTION
CIC46010	83059 452 7500	SMD IC SDA5275-3P
CIC46020	83059 316 0000	SMD IC MSM5116400D-60SJR1
CIC46215	83057 870 5300	SMD IC 74HC4053
CIC46245	83057 730 8600	SMD IC 74HCT86D
CIC46250	83057 861 2500	SMD IC 74HC125D/T3
CIC80010	83057 870 9400	SMD IC 74HC4094
CIC80050	83058 281 6100	SMD IC SAB-C161 RI-L16
CIC80095	83059 600 1700	SMD IC M24C16-MN1T
CIC80150	83059 561 3200	SMD IC UM61256FS-15
CIC80220	83058 532 8400	SMD IC 28F004S5-85
CT 46005	83010 038 5800	SMD TRANS BC858B/BC857B
CT 80004	83010 038 5800	SMD TRANS BC858B/BC857B
CT 80005	83010 048 4800	SMD TRANS BC848B/BC847B
CT 80010	83010 038 5800	SMD TRANS BC858B/BC857B
CT 80020	83010 038 5800	SMD TRANS BC858B/BC857B
CT 80025	83010 048 4800	SMD TRANS BC848B/BC847B
CT 80035	83010 038 5800	SMD TRANS BC858B/BC857B
CT 80040	83010 048 4800	SMD TRANS BC848B/BC847B
CT 80050	83010 038 5800	SMD TRANS BC858B/BC857B
CT 80055	83010 048 4800	SMD TRANS BC848B/BC847B
CT 80085	83010 048 4800	SMD TRANS BC848B/BC847B
CT 80090	83010 048 4800	SMD TRANS BC848B/BC847B
CT 80095	83010 048 4800	SMD TRANS BC848B/BC847B
CT 80105	83010 038 5800	SMD TRANS BC858B/BC857B
CT 80110	83010 038 5800	SMD TRANS BC858B/BC857B
D 46201	83097 200 5600	Z DIODE 5,6 C 0,5W
D 46202	83097 200 5600	Z DIODE 5,6 C 0,5W
D 80002	83092 150 4500	DIODE 1N4148
D 80003	83092 150 4500	DIODE 1N4148
D 80108	83092 150 4500	DIODE 1N4148
IC 80045	83052 100 6400	IC MC33164P-5RP
IC 80070	29798 101 2100	IC M27C160 PROG.KPL
L 46223	81049 820 1400	DAEMPF-PERLE 433003038102
L 80040	81049 820 1400	DAEMPF-PERLE 433003038102
L 80041	81049 820 1400	DAEMPF-PERLE 433003038102

POS. NR. POS. NO.	MATERIAL-NR. PART NUMBER	BEZEICHNUNG DESCRIPTION
L 80042	81049 820 1400	DAEMPF-PERLE 433003038102 DAMPING BEAD
Q 46001	86023 411 6000	KERRES #160 20,48MHZ
Q 80067	86023 411 4500	KERRES #145/2 16MHZ

Es gelten die Vorschriften und Sicherheitshinweise gemäß dem Service Manual "Sicherheit", Mat.-Nummer 72010 800 0000, sowie zusätzlich die eventuell abweichenden, landesspezifischen Vorschriften!

The regulations and safety instructions shall be valid as provided by the "Safety" Service Manual, part number 72010 800 0000, as well as the respective national deviations.

ÄNDERUNGEN VORBEHALTEN / SUBJECT TO ALTERATION