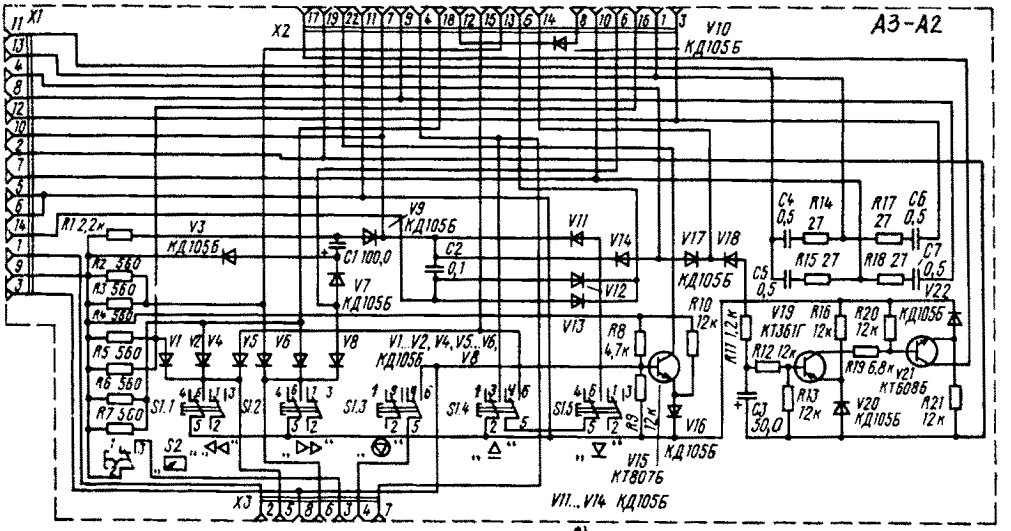
X1
X2
X3
A3-A2
V10
КД105Б
V9
КД105Б
V3
КД105Б
V7
КД105Б
V11
V12
V13
V14
V17
V18
V15
КТ807Б
V16
V19
КТ361Г
V20
КД105Б
V21
КТ608Б
V22
V11...V14 КД105Б
V1...V2, V4, V5...V6, V8
КД105Б
S1.1
S1.2
S1.3
S1.4
S1.5
S2

в)

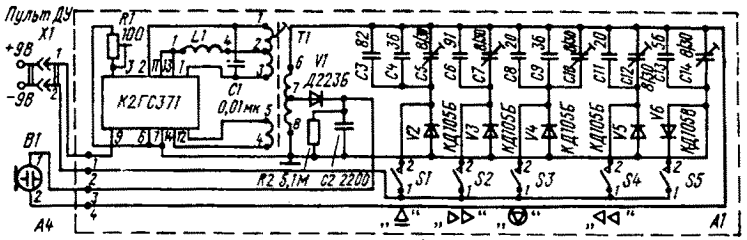
Пульт ДУ
X1
+9В
-9В
B1
A4
A1
R1 100
L1
T1
V1
Д223Б
К2ГС371
C1 0,01мк
R2 5,1М
C2 2200
V2
V3
V4
V5
V6
КД105Б
S1
S2
S3
S4
S5

г)

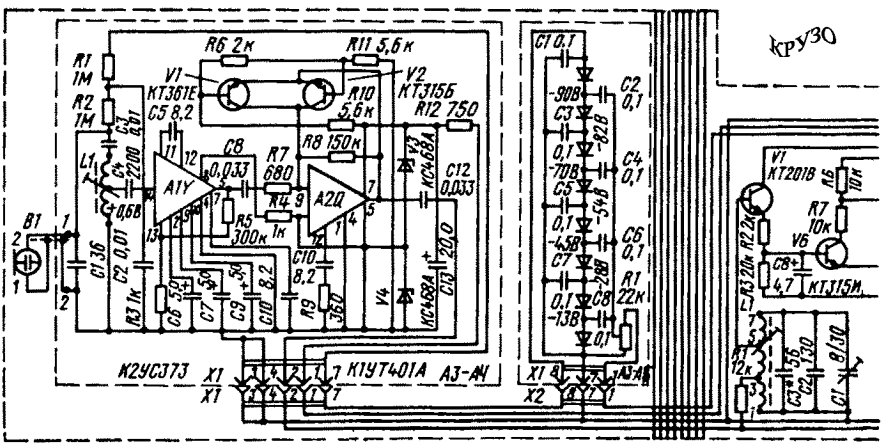
КРУЗО
R1 1М
R2 1М
R6 2к
R11 5,6к
V1 КТ361Е
V2 КТ315Б
R10 5,6к
R12 750
R8 150к
R7 680
A1Y
A2Q
R4 1к
R5 300к
C10 8,2
R9 360
V4
V3
КС468А
C12 0,033
C13 20,0
B1
C1 36
C2 0,01
R3 1к
C5 50
C7 50
C9 50
C10 8,2
C1 0,1
C2 0,1
C4 0,1
C6 0,1
R1 22к
C8 0,1
-90В
-82В
-70В
-54В
-45В
-28В
-13В
V1 КТ201В
R6 10к
R7 10к
V5 КТ315М
R3 20к
R2 2к
C8 4,7
L1
R1 12к
C3 36
C2 30
C1 8/30
К2УС373
X1
К1УТ401А
A3-A1
A3-A6
X2